e-mail info@anatolitis.com.gr Web:www.anatolitis.com.gr **Τηλ 2310557131,543529 Fax 2310530545**

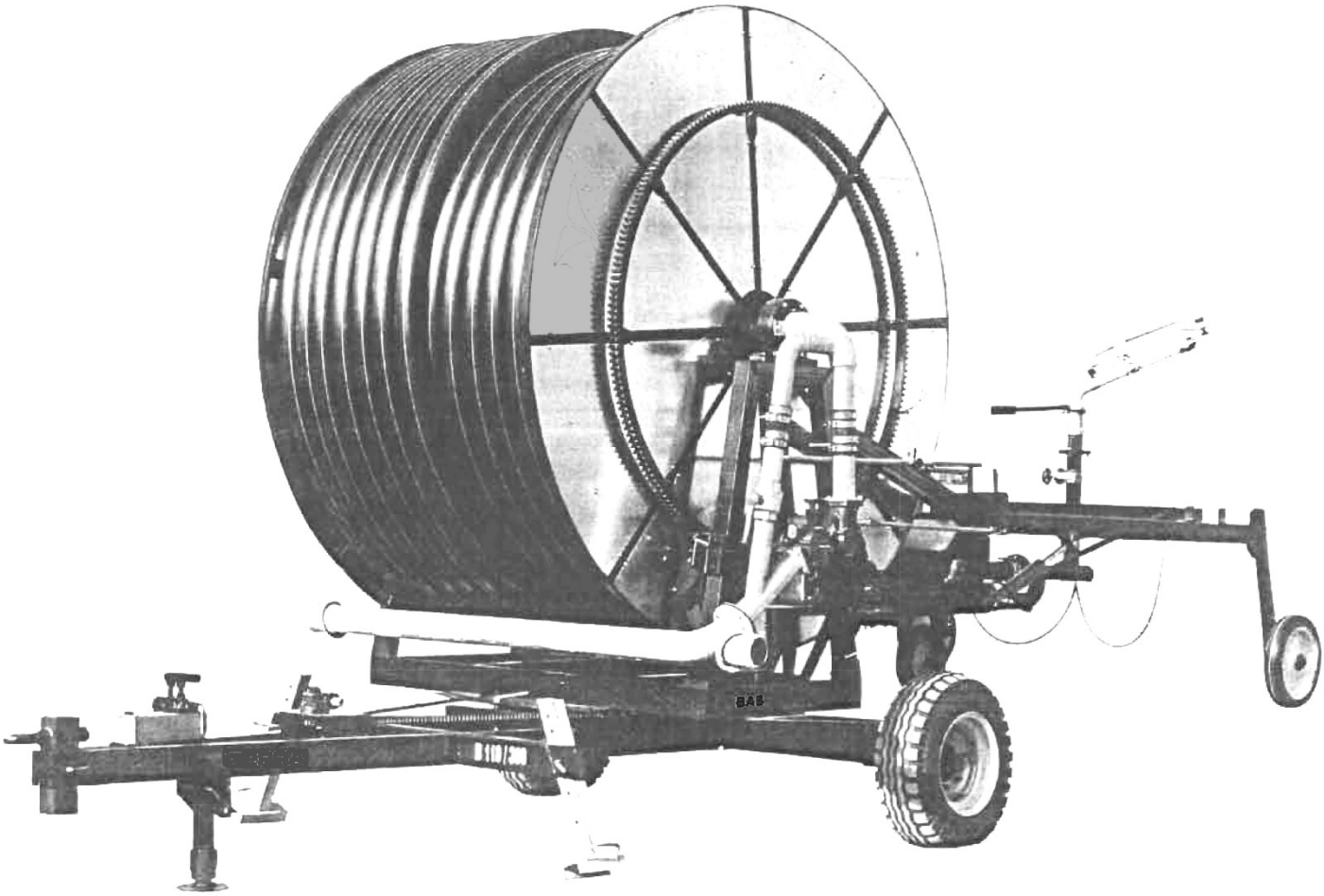

ΤΙΜΟΚΑΤΑΛΟΓΟΣ ΑΝΤΑΛΛΑΚΤΙΚΩΝ ΠΥΡΑΥΛΩΝ ΑΡΔΕΥΣΗΣ

Σελίδες 1-20

Rainbird, Sime, Comet, Nelson, Carnevali, Πατενίδης

ΤΙΜΟΚΑΤΑΛΟΓΟΣ ΑΝΤΑΛΛΑΚΤΙΚΩΝ ΣΑΖΜΑΝ/ΤΟΥΡΜΠΙΝΑΣ

Σελίδες 21-64

COMER/ΖΗΣΟΠΟΥΛΟΥ, ΑΠΟΣΤΟΛΟΥ, ΕΒΗΚΑΜ, Comer, ΒΙΜΑ

e-mail info@anatolitis.com.gr Web:www.anatolitis.com.gr **Τηλ 2310557131,543529 Fax 2310530545**

ΚΑΝΟΝΙ 1005Μ ΓΡΗΓΟΡΗΣ ΕΠΑΝΑΦΟΡΑΣ

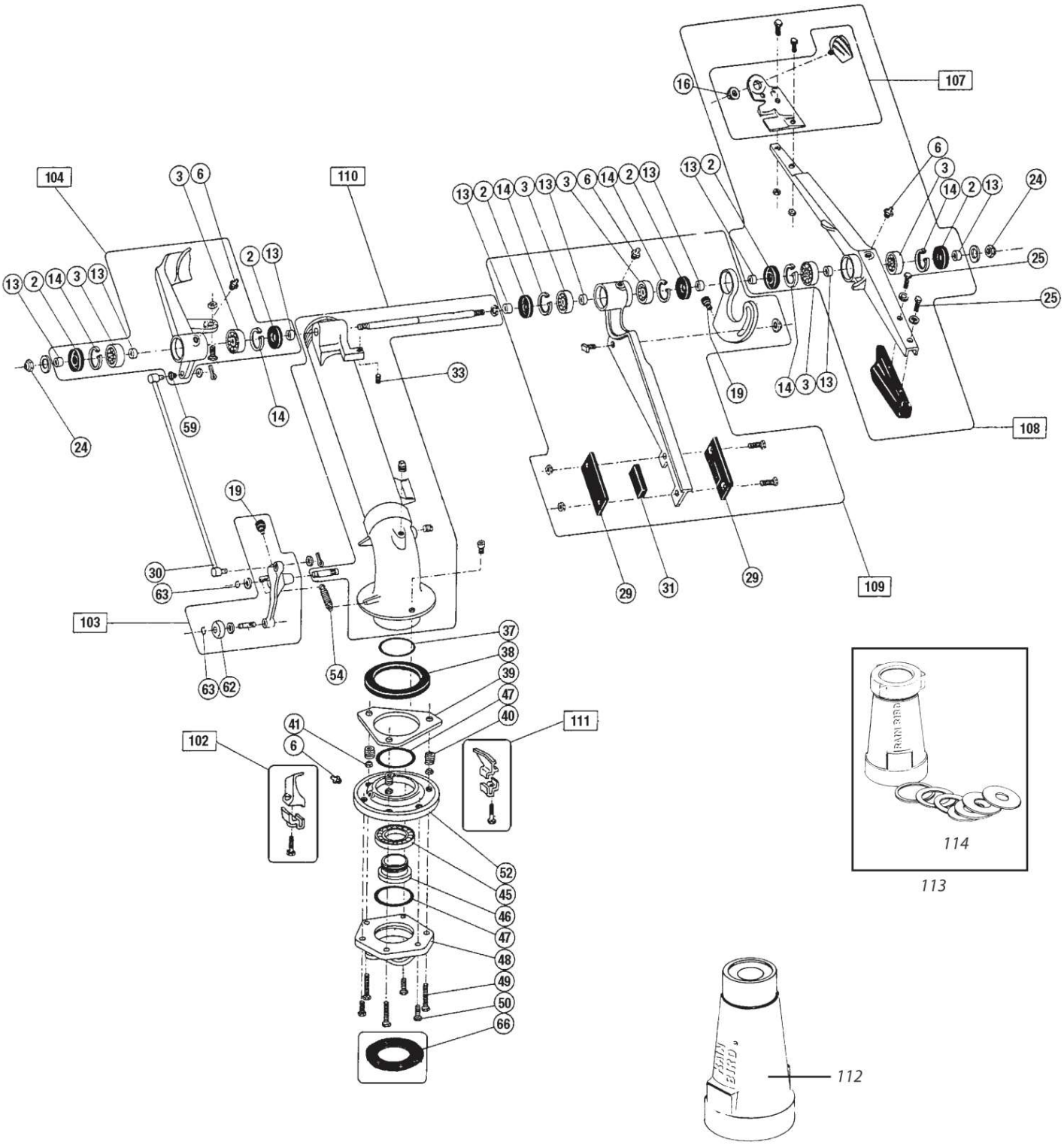

e-mail info@anatolitis.com.gr Web:www.anatolitis.com.gr **Τηλ 2310557131,543529 Fax 2310530545**

RAIN BIRD

ΚΑΝΟΝΙ 1005Μ ΓΡΗΓΟΡΗΣ ΕΠΑΝΑΦΟΡΑΣ

No		Κωδικός	Περιγραφή	Τιμή
2		72-101572	Τσιμούχα Κουτάλας	**3,00**
19		71-P00337D3	Προφυλακτήρας	**2.00**
30		71-102181	Ντίζα	**30.00**
31		71-100943	Ελαστικό κρούσης	**25.40**
33		71-P00524	Βίδα ρύθμισης κουτάλας	**4.15**
37		71-102158	Oring 65x4mm	**1.25**
38		71-102150	Φρένο	**14.00**
39		71-108956	Δίσκος φρένου	**50.00**
40		71-101523ΕΛ	Ελατήρια φρένου (σετ 3 τεμαχίων)	**7,00**
46		71-102157	Παξιμάδι βάσης μπρούτζινο 72.5mm	**45.00**
47		71-102155	Oring 85.09x5.33mm	**2.80**
48		71-102156	Βάση	**92,00**
52		71-P00350	Φωλιά ρουλεμάν	**140,00**
54		71-102182	Ελατήριο επαναφοράς	**7,10**
62		71-101527	Δαχτυλίδι μπρούτζινο	**7.00**
102		71-P00653	Τερματικό αριστερό	**39,00**
103		71-P00652	Σετ παρακολούθησης	**95.00**
104		71-P00651D3	Κουτάλα αριστερή κομπλέ 3d printed	**140.00**
107		71-P00518	Φτερό χωρίς χτενάκι	**55.00**
		PE-1005-64	Χτενάκι δεξί	**23.00**
108		71-P00149	Κουτάλα δεξιά κομπλέ	**220,00**
111		71-P00654	Τερματικό Δεξί	**39,00**
113			Ανοξείδωτη ροδέλα ακροφύσιο	**6,00**
114		71-102138	Σετ Κώνου + ανοξείδωτες ροδέλες	**130,00**
114		71-102138A	Παξιμάδι ακροφυσίου	**36,00**
		720-07-2085	Ακροφύσια inox 26mm	
		720-07-2084	Ακροφύσια inox 28mm	
		720-20-2083	Ακροφύσια inox 30mm	

ΚΑΝΟΝΙ SR2005 ΑΡΓΗΣ ΕΠΑΝΑΦΟΡΑΣ

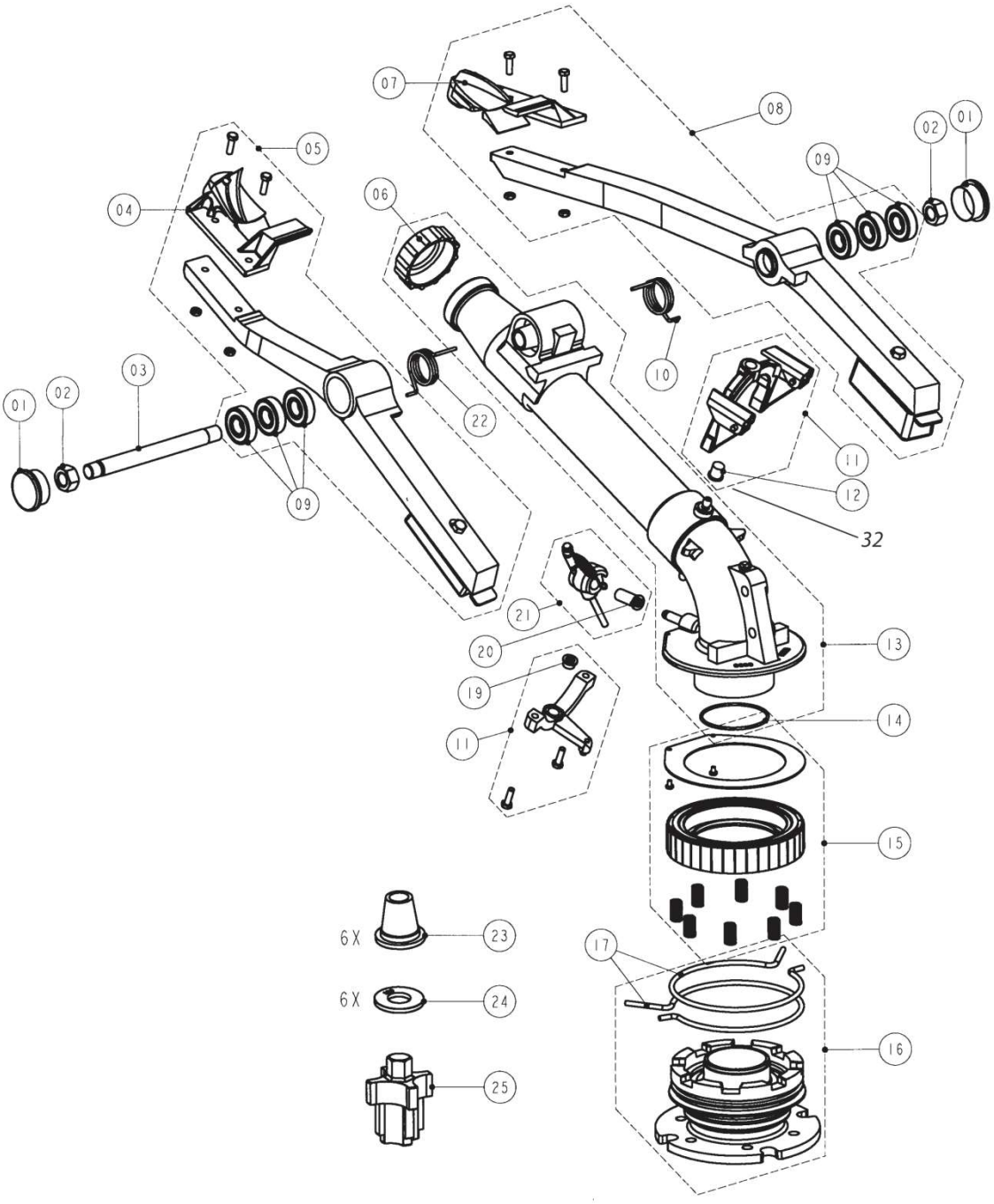

e-mail info@anatolitis.com.gr Web:www.anatolitis.com.gr **Τηλ 2310557131,543529 Fax 2310530545**

ΚΑΝΟΝΙ SR2005 ΑΡΓΗΣ ΕΠΑΝΑΦΟΡΑΣ

No		Κωδικός	Περιγραφή	Τιμή
4		71-P00382	Φτερό +χτενάκι αριστερό	49,00
5		71-P50809	Αριστερή κουτάλα κομπλέ	185.00
6		71-P50302	Παξιμάδι ακροφυσίου	11.40
		71-P50302A	Παξιμάδι ακροφυσίου ορυχάλκινο	26.00
7		71-P00364	Φτερό +χτενάκι Δεξί	46,00
		71-P50809	Δεξιά κουτάλα	185,00
10		71-P50295EL	Ελατήριο Δεξιάς κουτάλας	4.60
11		71-P50215	Σετ παρακολούθησης 3d printed	100.00
		71-P50215L	Κάτω μέρος σετ παρακολούθησης 3d printed	44,00
14 19 20		71-P50364D3	KIT A (περιέχει No 14, No19, No 20) 3d printed	12.00
15		71-P50814D3	Σετ Φρένου (50309,503317,50289) 3d printed	77,00
17		71-P50116	Ελατήρια τόξου	9.80
21		71-P50331D3	Σετ Μοχλού 3d printed	57.00
		71-P50331E	Ελατήριο inox 1x9.4x44 με τρελούς γάντζους	5,40
22		71-P50296EL	Ελατήριο αριστερής κουτάλας Ελλ.	4.60
23		71-L00250	Σετ πλαστικών ακροφυσίων 21-23-26-28-30-33	44,00
		71-L00250-18D3	Ακροφύσιο 18mm 3D printed	9.30
		71-L00250-20D3	Ακροφύσιο 20mm 3D printed	9.30
		71-L00250-22D3	Ακροφύσιο 22mm 3D printed	9.30
		71-L00250-24D3	Ακροφύσιο 24mm 3D printed	9.30
		71-L00250-26D3	Ακροφύσιο 26mm 3D printed	9.30
		71-L00250-28D3	Ακροφύσιο 28mm 3D printed	9.30
		71-L00250-31D3	Ακροφύσιο 31mm 3D printed	9.30

e-mail info@anatolitis.com.gr Web:www.anatolitis.com.gr Τηλ 2310557131,543529 Fax 2310530545

ΑΝΤΑΛΛΑΚΤΙΚΑ RANGER

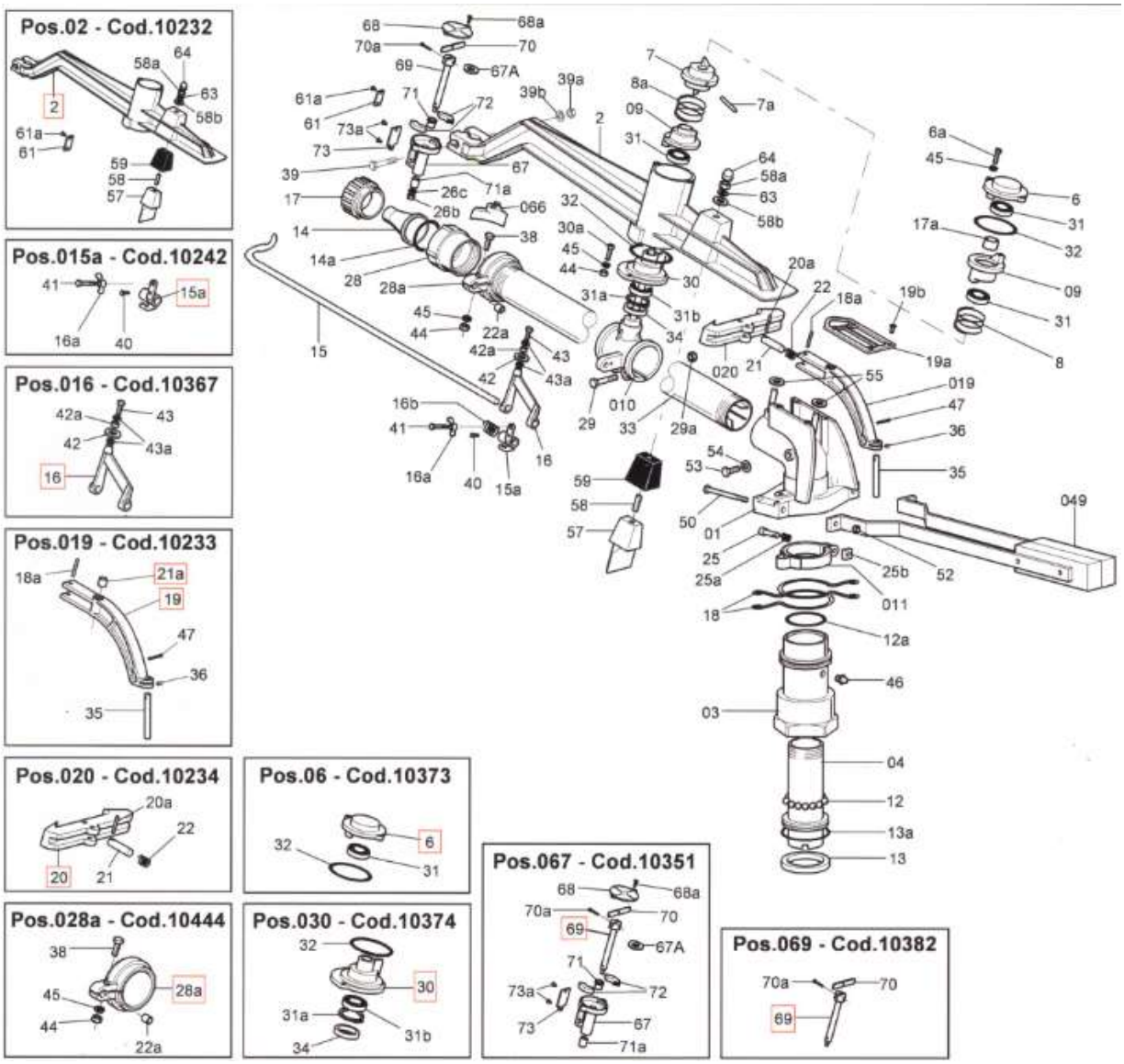

ΕΞΑΡΤΗΜΑΤΑ RANGER

	No	Τιμή		No	Τιμή
	03	**125**		19a	**18.00**
	04	**75**		20	**10.00**
	06	**42**		21	**2.20**
	07	**3.20**		22	**2.00**
	08 Επάνω 8 σπείρες	**4.20**		22a	**1.65**

e-mail info@anatolitis.com.gr Web:www.anatolitis.com.gr **Τηλ 2310557131,543529 Fax 2310530545**

	08a Κάτω 9 σπείρες	**4.20**		26	**1,80**
	09	**14.70**		27	**15,00**
	10	**38.00**		28	**70,00**
	11	**28.00**		28a	**38.00**
	12 Μπίλια	**0.25**		30	**31.00**
	12a Oring	**1.18**		33	**83.50**
	13	**5.30**		34	**1.50**
	14-18 14-20 14-22 14-24	**2,10**		42	**2.30**
	14-14G 14-16G 14-26G 14-28G 14-30G	**6,50**		42a	**0.80**
	15 διασπαστήρας	**10.40**		57	**14.00**
	15a	**20.60**		59	**2.00**
	16	**21,50**		73	**9.80**
	16b	**5,00**		66	**13,00**
	17 17a	**11.00**		67	**110.00**
	18	**22.00**		68	**0.65**
	19	**35.00**		72	**3.00**

e-mail info@anatolitis.com.gr Web:www.anatolitis.com.gr **Τηλ 2310557131,543529 Fax 2310530545**

ΑΝΤΑΛΛΑΚΤΙΚΑ SYNKRO

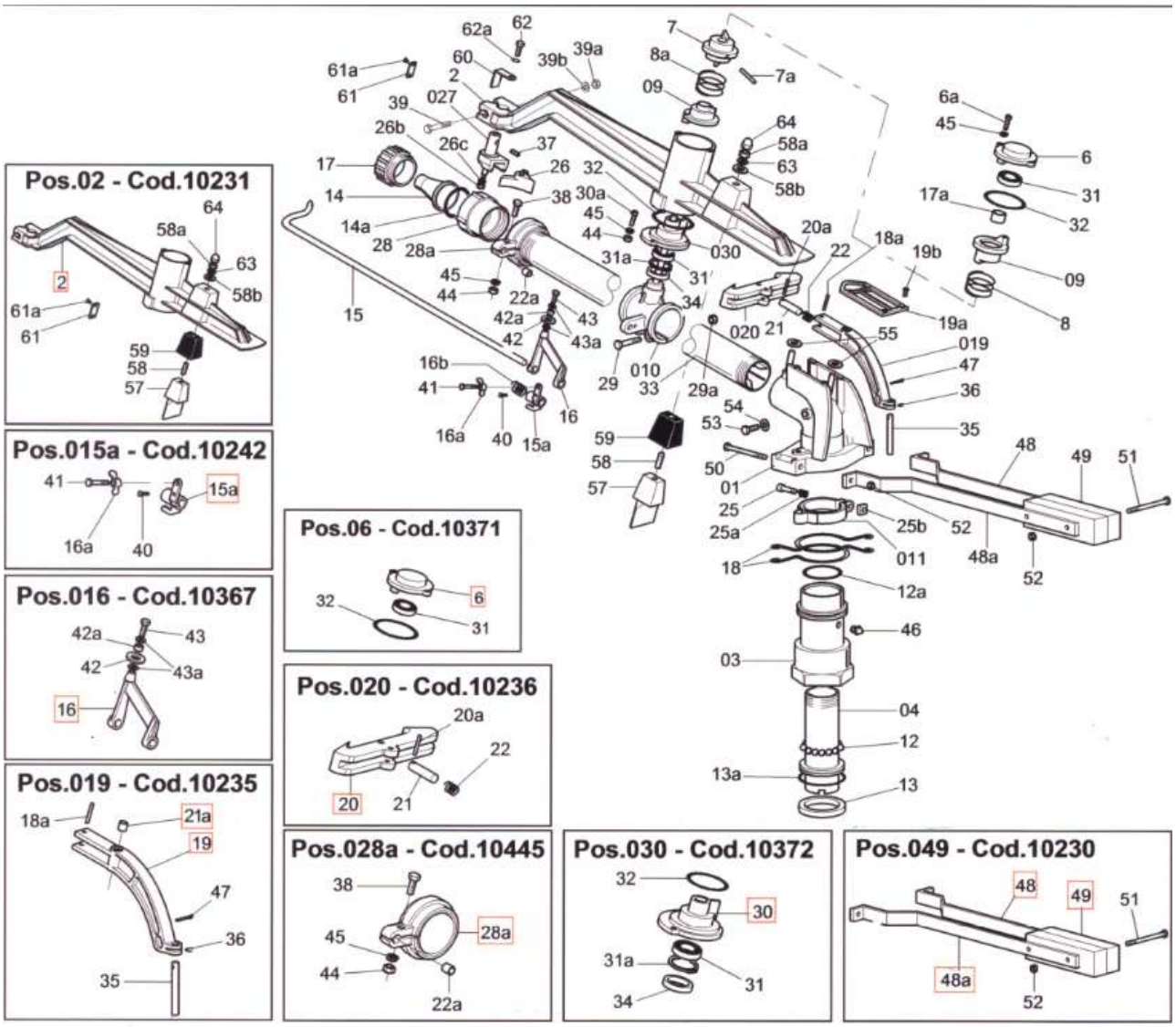

ΕΞΑΡΤΗΜΑΤΑ SYNKRO

	No	Τιμή		No	Τιμή
	03	**125.00**		18	**20.00**
	04	**58.00**		21	**2.20**
				22	**0.80**

e-mail info@anatolitis.com.gr Web:www.anatolitis.com.gr **Τηλ 2310557131,543529 Fax 2310530545**

	06	**37**		27	**15,00**
	07	**3.00**		28	**50.00**
	08 Επάνω 9 σπείρες	**4.50**		28a	**22.00**
	08A Κάτω 10 σπείρες	**4.50**		57	**14.00**
	09	**14.70**		59	**2.00**
	10	**46.50**		26	**1.80**
	20	**9.50**		28	**34.00**
	11	**28.60**		28a	**32.00**
	13	**7.00**		30	**28.00**
	14-12G 14-14G 14-16G 14-18G 14-20G 14-22G 14-24G	**5.30**		33	**62.00**
	17	**3.00**		34	**1.80**
				60	**10,50**

e-mail info@anatolitis.com.gr Web:www.anatolitis.com.gr Τηλ 2310557131,543529 Fax 2310530545

innovation in irrigation™ NELSON

F 150

ΓΡΗΓΟΡΗΣ ΕΠΑΝΑΦΟΡΑΣ

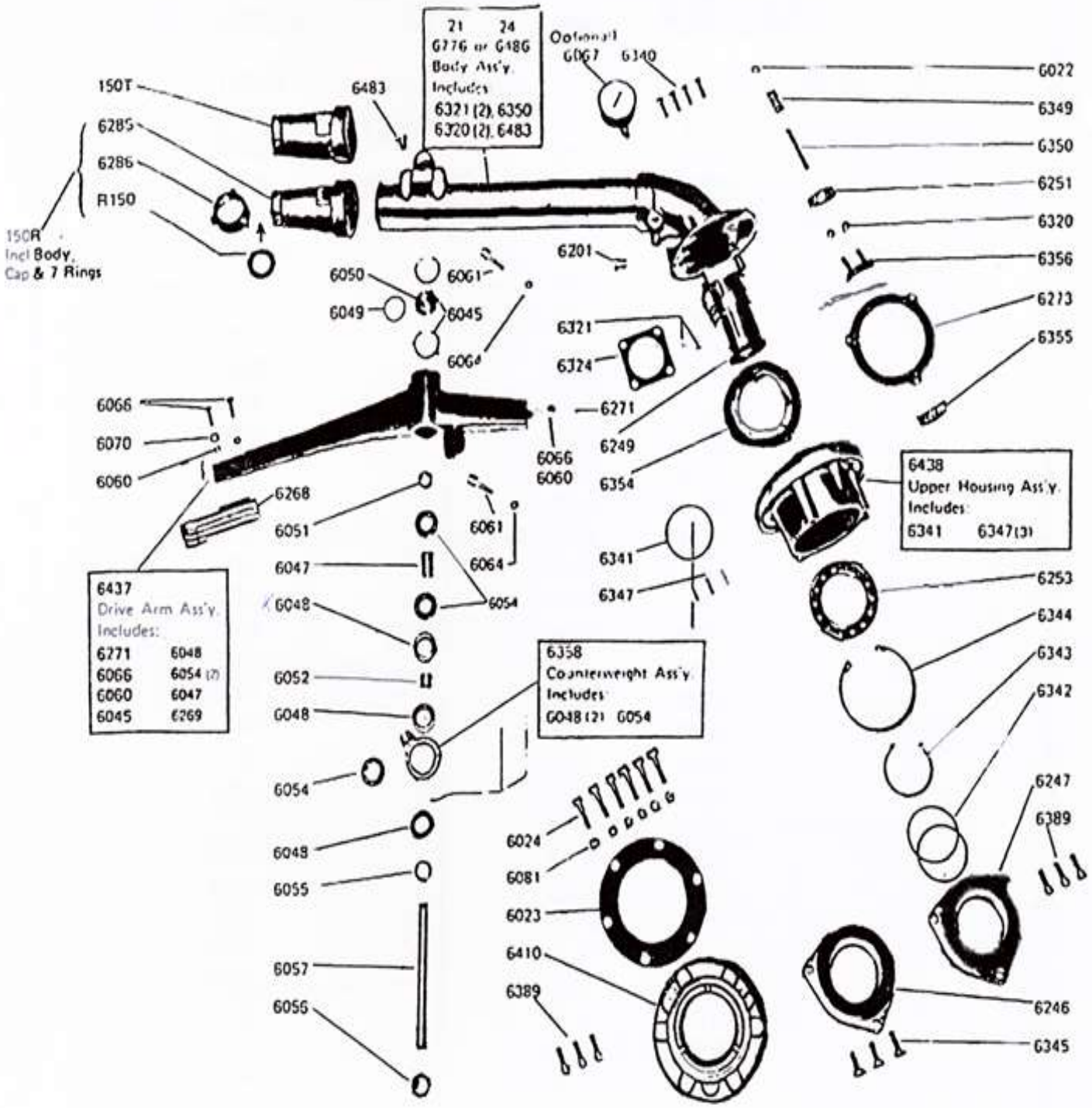

e-mail info@anatolitis.com.gr Web:www.anatolitis.com.gr **Τηλ 2310557131,543529 Fax 2310530545**

Nelson F150

F150	Κωδικός	Τιμή
	60-23	3.25
	60-57	65.00
	60-61	23.50
	62-47	155.00
	62-49	270.00
	62-68	38.50
	62-73	47.00
	62-86 (2” UNF)	62.00
	63-49	8.80
	63-55	26.60
	63-56	56.00
	62-71	21,00
	63-71	22.40
	64-10	150,00
	64-37	200,00
	64-38	140,00

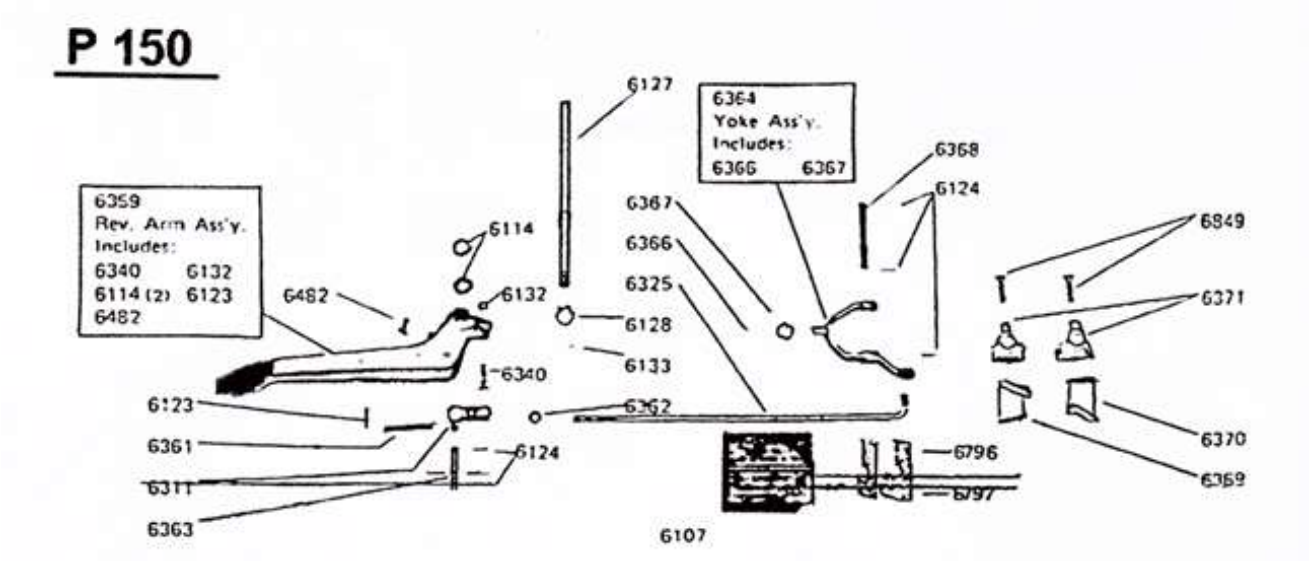

P150	Κωδικός	Τιμή
	63-59	110,00
	63-64	85.00
	63-71	22.40
	63-69 Right	27,00
	63-70 Left	30,00
P100		
	66-33	20,00
	68-98	35.00
	68-08	14,50
	66-34	14.00 (68-34)
	70-03	61.00
	67-45	17.50

NELSON®

SR150

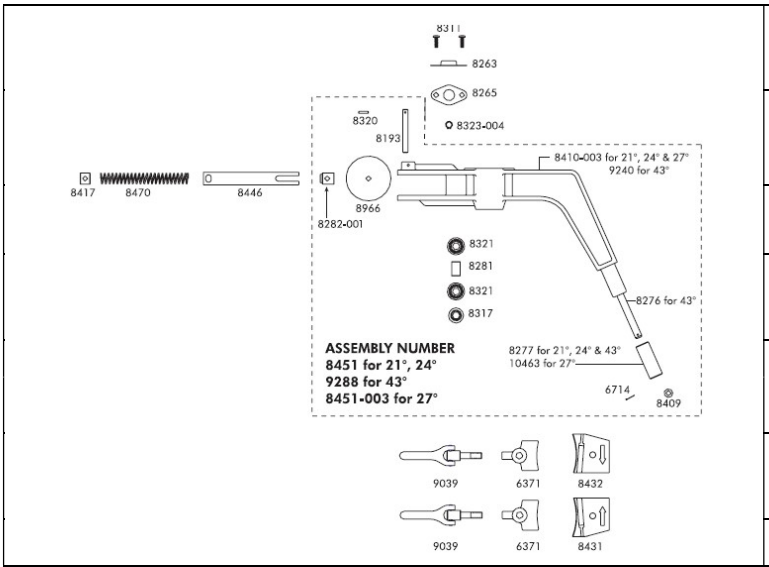		84-17	8.50
		84-02 10-068	85.00
		90-39	23.00
		63-71	41.00
		84-31 84-32	30.50 30.50
		84-51	395.00
		84-70	4.65
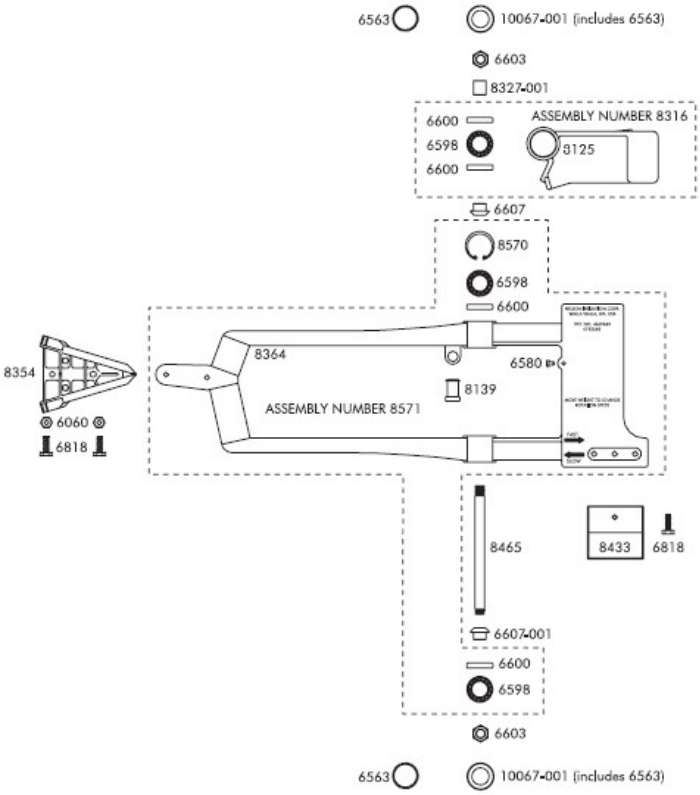		66-00	8.80
		81-25	85.00
		83-54	27.00
		84-33	65.00
		84-65	35.00
		720-07- 2171	
		93-17-26G 93-17-28G 93-17-30G	40.00 40.00 40.00
		93-17-18 93-17-24 93-17-26 93-17-28 93-17-30 93-17-32 93-17-34	8.00 8.00 8.00 8.00 8.00 8.00 8.00
	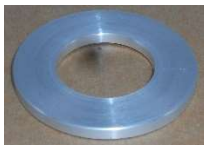	22-17-20 22-17-22 22-17-24 22-17-26 22-17-28 22-17-30	3.80 3.80 3.80 3.80 3.80 3.80
		22-94-18	170.00
		22-62-86	62.00
		22-84-48	25.00
		22-83-11	0.90
		22-65-80	2.10

NELSON SR150

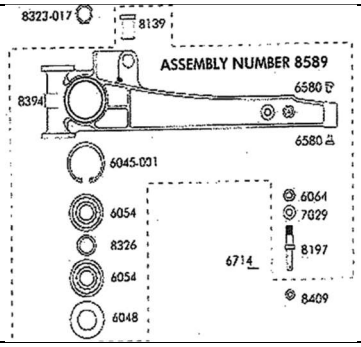		85-89	255.00

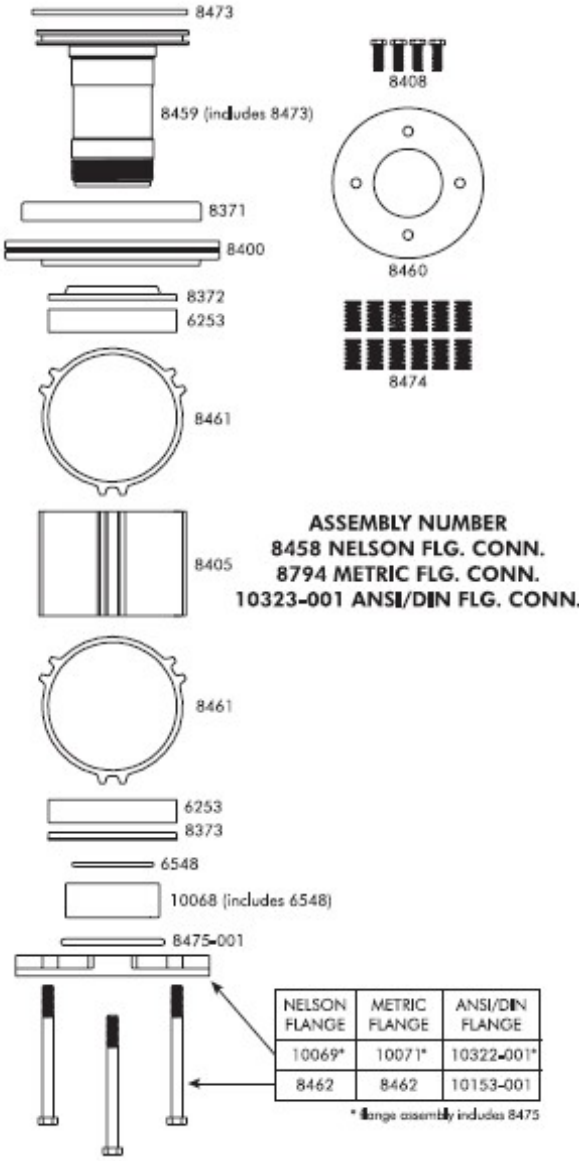

	Κωδ	Τιμή
	65-48	0.60
	81-39	4.70
	83-71	70.00
	83-71-D3	40.00
	83-72	32.00
	83-73	30.00
	84-00	235.00
	84-59	330.00
	84-60	2.00
	84-61	1.50
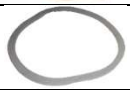	84-73	8.40
	84-74	1.70
	8475-001	2.40

Nelson SR100

Ανταλλακτικά Nelson SR100			
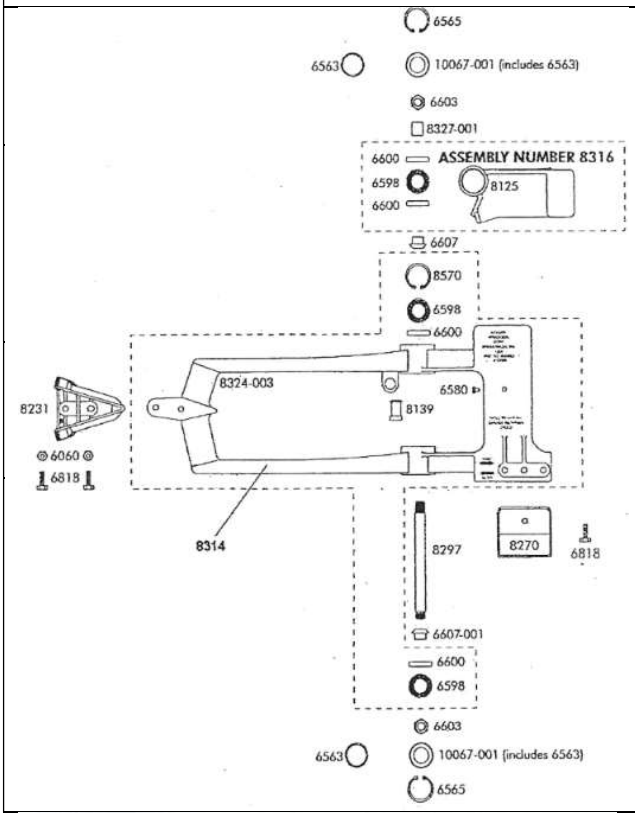		82-31	17.60
		85-92 (44x1.5)	20.00
		PE-90-13 PE-90-14 PE-90-16	6.00 6.00 6.00
		22-94-17	90,00
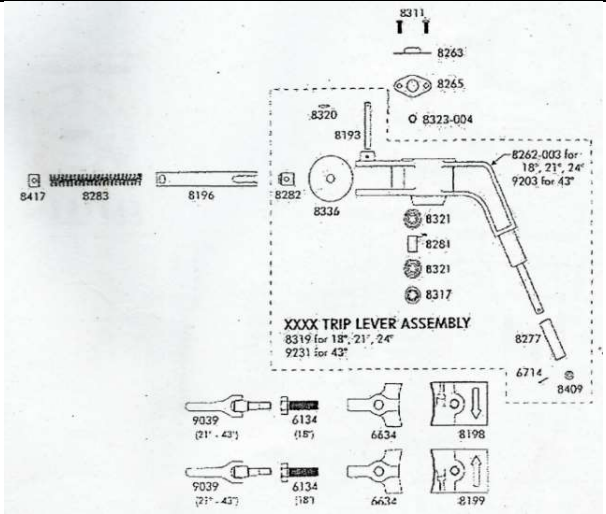		66-34	11,00
		81-96	14.00
		81-98	14.50
		81-99	14.60

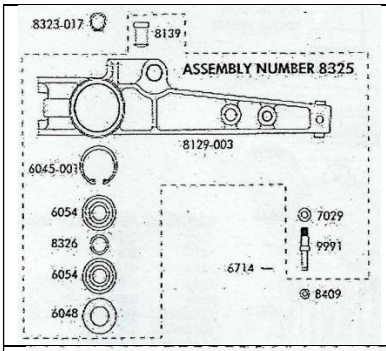

	83-25	290.00
	69-96	42.00
	69-96D3	30.00
	69-97	4.70
	69-98	5.00
	68-58	130.00
	70-03	40.00
	70-31	197,00

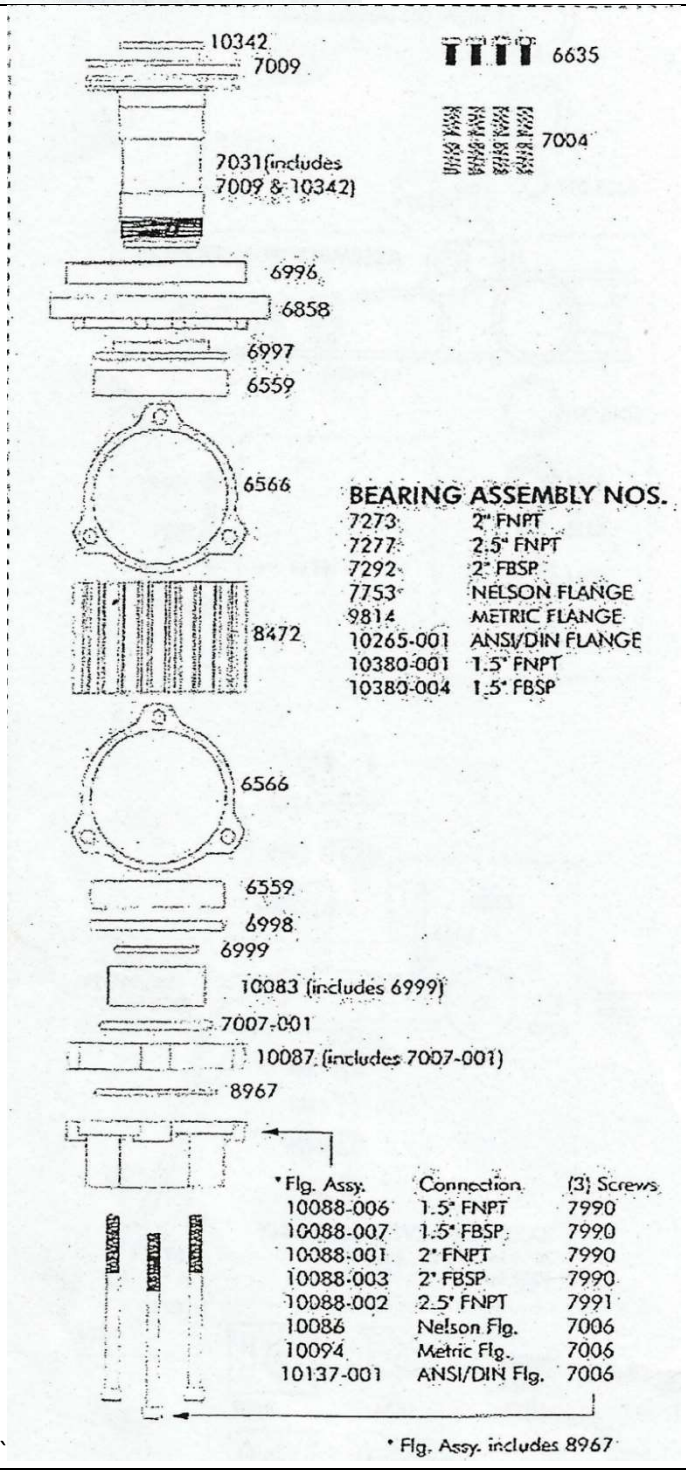

e-mail info@anatolitis.com.gr Web:www.anatolitis.com.gr **Τηλ 2310557131,543529 Fax 2310530545**

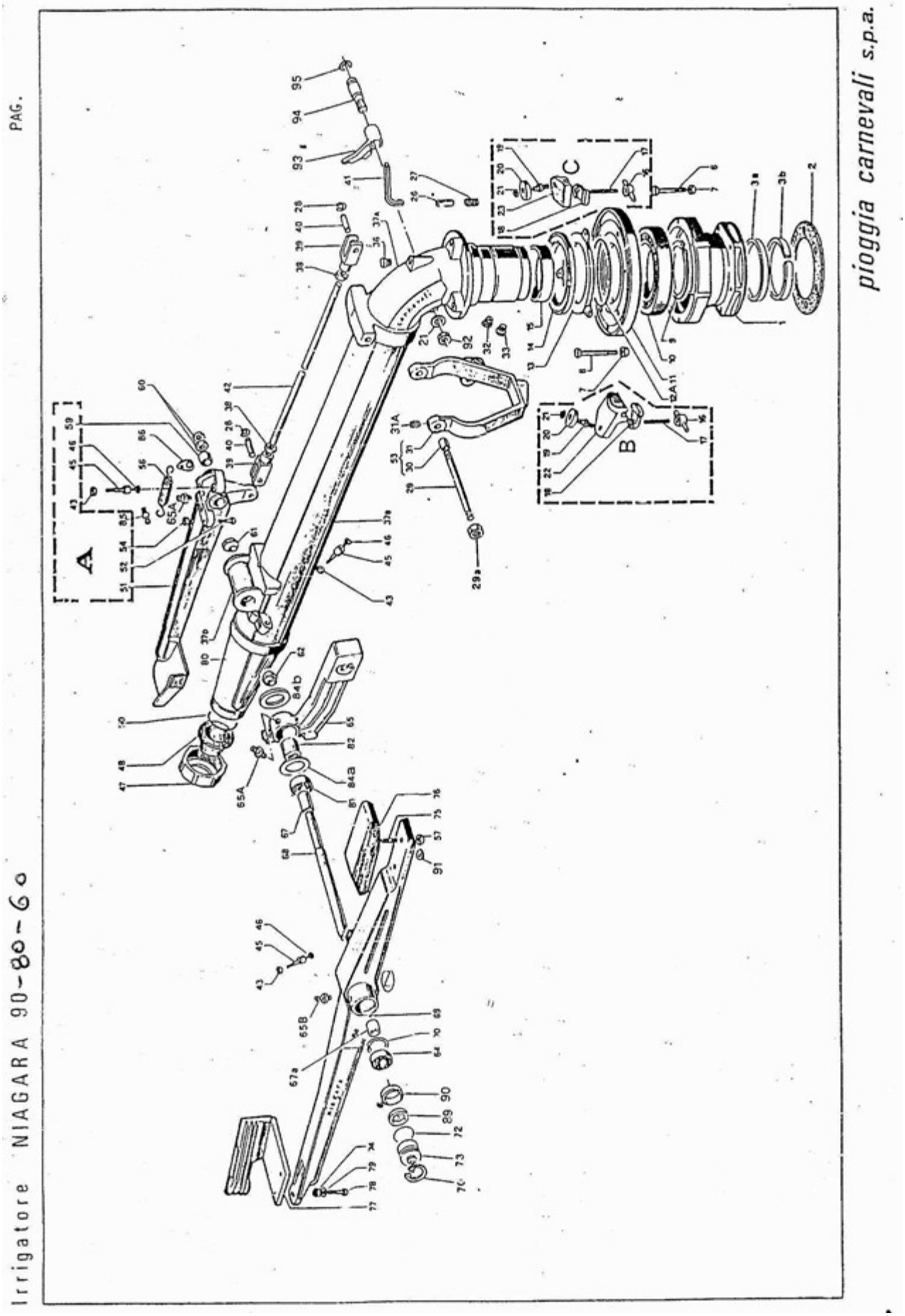

e-mail info@anatolitis.com.gr Web:www.anatolitis.com.gr **Τηλ 2310557131,543529 Fax 2310530545**

Carnevali/Niagara	Κωδικός	Περιγραφή	Τιμή
	CARN-80-01	Βάση Νο 1	**140.00**
	CARN-80-13	Κάτω Φλάντζα φρένου ορυχάλκινη	**48.00**
	CARN-80-14	Επάνω φρένο πλαστικό	**19.00**
	CARN-80-14D3	Επάνω φρένο πλαστικό 3d printed	**15.00**
	CARN-80-15	Μούφα 75x80x20 χρωμιομένη	**65,00**
	CARN-80-26D	Εγκοπή φρένου	**6.00**
	CARN-80-27	Ελατήριο φρένου 3x13.25x15	**2.30**
	CARN-80-31	Δίχαλο	**45.00**
	CARN-80-45	Βίδα μπρούτζινη 8x1.25x30	**15.00**
	CARN-80-47	Παξιμάδι ακροφυσίου μπεκ	**14.30**
	CARN-80-48-26	Ακροφύσιο 26mm metal 44mm	**18.00**
	CARN-80-48-26D3	Ακροφύσιο 26mm 3d printed 44mm	**12.00**
	CARN-80-56	Ελατήριο αναστροφής Μπεκ	**4.70**
	CARN-80-59	Δαχτυλίδι μπράτσου τιμονιού	**8.50**
	CARN-80-61	Παξιμάδι κωνικό Κανονιού	**8.00**
	CARN-80-65	Κεντρικό μπράτσο κανονιού	**135.00**
	CARN-80-68	Άξονας κουτάλας κανονιού	**42.00**
	CARN-80-71	Παξιμάδι χάλκινο κανονιού	**5.20**
	CARN-80-73	Χάλκινη καλύπτρα κανονιού	**11.50**
	CARN-80-76	Αντίβαρο μπράτσου κανονιού	**30.00**
	CARN-80-77	Χτένι κανονιού	**22.00**
	CARN-80-80	Ακροφύσιο	**48.00**
	CARN-80-B	Τερματικό αριστερό κανονιού	**75.00**
	CARN-80-C	Τερματικό δεξί κανονιού	**65.00**

ΠΑΤΕΝΙΔΗΣ

	PE-1010-XX	Ροδέλες 18,20,22,24,26,28,30	**0,80**
	PE-1005-75	Φτερό Πατενίδη Rainbird ατρύπητο	**16,20**
	PE-1005-82	Χτενάκι Δεξί **Rainbird SR1005 71P003-82**	**23,00**
	PE-1005-64	Χτενάκι Αριστερό **Rainbird SR1005 71P003-64**	**23,00**
	PE-1010-72	Τερματικό Αριστερό Μικρό	**39,00**
	PE-1010-70	Τερματικό Δεξί Ψηλό	**54,00**
	PE-81-38	Φρένο κανονιού Πατενίδη	**12,00**
	PE-81-62	Μπίλια σετ παρακολούθησης τρύπα 10.2mm Αγρας	**5.00**
	PE-81-109	Αντίβαρο κουτάλας μπεκ Πατενίδη	**95,00**

Ανταλλακτικά Comet/Komet 527-633

	PE-95-B2	Ακροφύσια comet 25,27.5,30,33.5mm	**20.00**
	PE-95-G6	Πεταλούδα Comet 527-633 FF 3d printed	**16,00**
	PE-95-K4	Φτεράκι Comet 527-633 TC 3d printed	**65.00**
	PE-95-K5	Ελατήριο φτερού Comet 527-633	**7,00**
	PE-95-A12	Φρένο Comet 98x126x6mm twin 160	**16.00**
	PE-95-D9-18	Ακροφύσιο 18mm 101-140	**22.00**
	PE-95-D9-22	Ακροφύσιο 22mm 101-140	**22.00**

ΜΠΕΚ ΡΑΜΠΑΣ

	Κωδ		mm	Τιμή
	PE-4043	Μεσαίο	3mm	**0,62**
	PE-4044	Μεσαίο	4mm	**0,62**
	PE-4045	Μεσαίο	5mm	**0,62**
	PE-4046	Μεσαίο	6mm	**0,62**

e-mail info@anatolitis.com.gr Web:www.anatolitis.com.gr **Τηλ 2310557131,543529 Fax 2310530545**

	PE-4047	Μεσαίο	7mm	**0,62**
	PE-4048	Μεσαίο	8mm	**0,62**
	PE-4049	Μεσαίο	9mm	**0,62**
	PE-4050	Μεσαίο	10mm	**0,62**

ΚΟΥΖΙΝΕΤΑ ΡΑΜΠΑΣ

	Κωδ	Διαστάσεις Ext X Int X H	Τιμή
	PE-5330-60	53x30x60	**3.50**
	PE-5325-60	53x25x60	**3.50**
	PE-5530-60	55x30x60	**3.50**
	PE-5525-60	55x25x60	**3.50**
	PE-4032-50	40x32x50 Μπόμπολα	**1.50**
	PE-4030-50	40x30x50 Μπόμπολα New	**1.50**