ΣΤΕΓΑΝΑ ΤΟΥΡΜΠΙΝΑΣ

Κωδ	Περιγραφή	Άξονας mm	Τιμή
PE-197	Καρβίδιο – Καρβίδιο (BINTI)	16	**30,00**
PE-198	Καρβίδιο – Καρβίδιο (BINTI)	18	**37,00**
PE-201	Καρβίδιο – Καρβίδιο (BINTI)	20	**37,00**
PE-203	Καρβίδιο – Καρβίδιο (BINTI)	25	**38,00**
PE-205	Καρβίδιο – Καρβίδιο (BINTI)	30	**51.00**
PE-207	Καρβίδιο – Καρβίδιο (BINTI)	32	**49.00**
PE-208	Καρβίδιο – Καρβίδιο (BINTI)	35	**52.00**
PE-209	Καρβίδιο – Καρβίδιο (BINTI)	40	**59.00**
PE-199	Inox– Κάρβουνο	16	**16.00**
PE-210	Κεραμικό – Κάρβουνο	18	**16.00**
PE-211	Κεραμικό – Κάρβουνο	20	**19,00**
PE-213	Κεραμικό – Κάρβουνο	25	**22,00**
PE-215	Inox– Κάρβουνο	30	**26.50**
PE-217	Κεραμικό – Κάρβουνο	32	**31.00**
PE-219	Κεραμικό – Κάρβουνο	40	**33.00**

ΣΤΕΓΑΝΑ D742, ΕΒΗΚΑΜ

	Κωδ	Περιγραφή	Άξονας	Τιμή
	PE-200	Κεραμικό – Κάρβουνο Φ16 Κλειστού Τύπου D742	16mm	**15,00**
	PE-202	Κεραμικό – Κάρβουνο Φ15 Κλειστού Τύπου J10 Ocmis 30mm σταθερό	15mm	**15,00**
	PE-206	ΕΒΗΚΑΜ Κλειστού Τύπου Καρβίδιο – Καρβίδιο (BINTI)	30mm	**76.00**

ΚΑΡΟΥΛΙ ΠΑΤΕΝΙΔΗ Ανοξείδωτοι άξονες

PE-003	**Πατενίδη 30mm**	**37,00**

PE-010	**Πατενίδη 32mm**	**55,00**

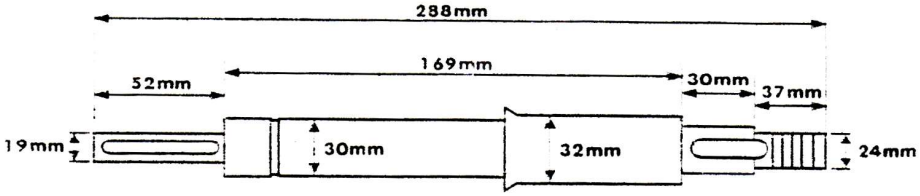

Τροχαλίες Πατενίδη

Κωδ	Περιγραφή	Τιμή

PE-270	Τροχαλία αυξομείωσης 19mm 170mm	**120.00**
PE-270B	Καπάκι τροχαλίας αυξομείωσης Πατενίδη	**120.00**
PE-280	Τροχαλία Ελατηριωτή 19mm 170mm	**130.00**

Φρένο Καρουλιού Πατενίδη

	Κωδ	Περιγραφή	Τιμή
	PE-90	Φρένο Πατενίδη Περίμετρος 40cm Πλάτος 40mm	**37.00**

ΕΞΑΡΤΗΜΑΤΑ ΚΟΝΤΑΜΕΤΡΟΥ

	Κωδικός	Περιγραφή	Τιμή
	PE-020	Κοντάμετρο Ζησόπουλου	**145,00**
	PE-FTL100SC	Κοντάμετρο Ζησόπουλου Fiamma	**200.00**
	PE-019	Γωνιακό γκρουπ 66/1	**40,00**
	PE-026	Κάλυμμα Ντίζας 0,16cm Πατενίδη	**7.40**
	PE-029	Ντίζα (σύρμα μόνο) σκέτη 0,19 cm	**5.00**

ΦΤΕΡΩΤΕΣ & ΚΩΝΟΙ ΤΟΥΡΜΠΙΝΑΣ ΠΑΤΕΝΙΔΗ

	PE-81-82	Φτερωτή τουρμπίνας Πατενίδη Φ82	**125,00**
	PE-81-90	Φτερωτή τουρμπίνας Πατενίδη & Φ110/ BAS Φ90/ Καλτσογιάννη Φ90 D 44cm τρύπα 28mm **Αλουμινίου**	**350,00**
	PE-8-82	Κώνος τουρμπίνας Φ82 Πατενίδη	**22.00**
	PE-8-90	Κώνος τουρμπίνας Φ90 Πατενίδη	**24.00**

	PE-81-20	Διαιρούμενος οδηγός Πατενίδη ζεύγος	**6,50**
	PE-035	Κουζινέτο Καδένας Πατενίδη	**3.00**
	PE-81-21	Πλαινό όρθιο ράουλο Πατενίδη	**4.00**
	PE-114	Δόντι καδένας M12x1.75mm	**5,30**
	PE-81-32	Πιράκι καδένας Πατενίδη	**14,30**
	PE-81-34	Στρογγύλι καδένας Πατενίδη	**12.50**
	PE-81-36	Σύνδεσμος καδένας Πατενίδη ¾’	**4,50**

ΤΡΟΧΟΙ ΚΑΡΟΤΣΙΟΥ Φ50 ΠΑΤΕΝΙΔΗ ΜΕ ΚΟΥΖΙΝΕΤΟ ΚΑΙ 35x20 ΠΑΤΕΝΙΔΗ

Κωδ	Περιγραφή	Τιμή
PE-040	Τροχός 480x90	**70.00**
PE-040C	Ζάντα ζεύγος τροχου Φ50 (μαύρο κουζινέτο)Πατενίδη	**26,00**
PE-040A	Φ50 συμπαγές για τροχό Πατενίδη	**38.00**
PE-042	Κουζινέτο 480x90 X 25mm μαύρο	**6.00**
PE-048	**Τροχός 370x90 Πατενίδη Τρύπα 25mm**	**42.00**
PE-048A	**Ζάντα Ζεύγος για τροχό 370x90 4 τρύπες**	**9,00**
PE-079	Κουζινέτο Ζάντας 35X20 Τρύπα 20mm μαύρο	**2.20**
PE-080	Κουζινέτο Ζάντας 35X20 Τρύπα 25mm μαύρο	**2.20**

e-mail info@anatolitis.com.gr Web:www.anatolitis.com.gr Τηλ 2310557131,543529 Fax 2310530545

ΚΑΡΟΥΛΙΑ ΘΕΣΣΑΛΙΑΣ

ΑΞΟΝΕΣ ΤΟΥΡΜΠΙΝΑΣ 402

PE-006	**Πάτη 25mm**	**33,00**
PE-007	**Γκουγκουλιά, Ζήκου 25mm**	**37,00**
BD-12225AP	**Παξιμάδι 22x2.5 αριστερό πάσο**	**10,00**

ΤΟΥΡΜΠΙΝΑ 402

	PE-052	Σώμα (κέλυφος) τουρμπίνας L402	**450,00**
	PE-052-26D3	Κώνος τουρμπίνας L402 26mm 3d printed	**12.50**
	PE-052-28D3	Κώνος τουρμπίνας L402 28mm 3d printed	**12.50**
	PE-052-30D3	Κώνος τουρμπίνας L402 30mm 3d printed	**12.50**
	PE-052-32D3	Κώνος τουρμπίνας L402 32mm 3d printed	**12.50**
	PE-052-34D3	Κώνος τουρμπίνας L402 34mm 3d printed	**12.50**
	PE-052-38D3	Κώνος τουρμπίνας L402 38mm 3d printed	**12.50**
	PE-052-40D3	Κώνος τουρμπίνας L402 40mm 3d printed	**12.50**
	PE-056	Καπάκι Τουρμπίνας L402	**345,00**
	PE-054A	Φτερωτή τουρμπίνας L402 Αλουμινίου αριστερό σπείρωμα	**220,00**
	PE-054K	Φτερωτή τουρμπίνας L402 Αλουμινίου κωνική έδρα	**220,00**

ΚΑΡΟΥΛΙ ΖΗΣΟΠΟΥΛΟΥ

PE-005	**Ζησόπουλος 40mm**	**57,00**
PE-011	**Ζησόπουλου 32mm**	**32,00**
PE-009	Αποστόλου 32mm	**42.00**
PE-014	Ζησόπουλου 30mm για 19mm τροχαλία	**42.00**

ΦΤΕΡΩΤΕΣ ΚΕΛΥΦΗ & ΚΩΝΟΙ ΤΟΥΡΜΠΙΝΑΣ BAS

	PE-81-90	Φτερωτή τουρμπίνας Πατενίδη & Φ110/ BAS Φ90/ Καλτσογιάννη Φ90 D 44cm τρύπα 28mm **Αλουμινίου**	**350,00**
	PE-91-110A	Φτερωτή τουρμπίνας BAS Φ110 D 51cm τρύπα 35mm **Αλουμινίου**	**550.00**
	720-07-0039	Κέλυφος τουρμπίνας Φ110 Εξωτερικό 62cm	**690.00**
	720-07-9132	0859030200 < 0859030100 Κέλυφος τουρμπίνας 62cm	**700.00**
	720-07-2323	Κέλυφος εσωτερικό τουρμπίνας Ορτζάνη 90-100	
	PE-9-90	Κώνος τουρμπίνας Φ90 BAS	**34.00**

	PE-9-90AD3	Κώνος τουρμπίνας Φ90 BAS με πτερύγια εντός	**32,00**
	PE-9-110	Κώνος τουρμπίνας Φ110 BAS 7-19-07-2104	**45.00**
	PE-9-110A	Κώνος τουρμπίνας Φ110 BAS	**40.00**
	PE-92-110-30	Κάλυμμα ρουλεμάν τουρμπίνας Φ90 D=110 τρύπα 30mm	**18.00**
	PE-92-120-35	Κάλυμμα ρουλεμάν τουρμπίνας Φ110 D=120 τρύπα 35mm	**20.00**

Τροχαλίες Θεσσαλίας

	PE-250A	Τροχαλία αυξομείωσης 24mm 170mm	**135.00**
	PE-252	Τροχαλία αυξομείωσης 19mm	**135.00**
	PE-252^{A}	Άξονας τροχαλίας αυξομ. 19mm	**25.00**
	PE-271	Αυξομείωση τροχαλίας	**125.00**
	(ex PE-250)	complete	
	PE-260	Τροχαλία Ελατηριωτή 24mm 170mm	**140.00**
	PE-260A	Τροχαλία Ελατηριωτή 19mm 170mm	**140.00**

ΦΡΕΝΟ ΖΗΣΟΠΟΥΛΟΥ

	PE-92	Φρένο Ζησόπουλου Περίμετρος 63cm Πλάτος 55mm Οπή 24mm	**42,00**

ΕΞΑΡΤΗΜΑΤΑ ΚΟΝΤΑΜΕΤΡΟΥ

	PE-FTL100SC	Κοντάμετρο Ζησόπουλου Fiamma	**200.00**
	PE-013	Κάλυμμα Ντίζας 0,80cm	**13.00**
	PE-018	Κάλυμμα Ντίζας 0,90cm	**14.00**
	PE-0360	Κάλυμμα Ντίζας 0,60cm	**11.00**
	PE-015	Ντίζα (σύρμα μόνο) σκέτη 0,83cm	**9.00**
	PE-017	Ντίζα (σύρμα μόνο) σκέτη 0,93cm	**9.00**
	PE-0363	Ντίζα (σύρμα μόνο) σκέτη 0,63cm	**7.90**
	PE-019	Γωνιακό γκρουπ 66/1	**40,00**

ΟΔΗΓΟΙ ΚΑΡΟΥΛΙΟΥ ΒΑΡΚΑΚΙ

	Κωδ	Περιγραφή	Τιμή
	PE-031	D= **40**mm Ύψος H=**37mm**	**16.80**
	PE-032	D=**40**mm Ύψος H=**46mm**	**18.70**
	PE-033	D=**30**mm Ύψος H=42mm	**13.00**
	PE-034	D=**35** mm H=30 mm Θηλ. Πάσο 10mm ΕΒΗΚΑΜ	**16.00**
	PE-085	D=**40**mm Ύψος H=60**mm Ναλμπαντίδη**	**40,00**
	PE-028	D=16 Ύψος H=20 Βουλγαρίας	**21.00**

Ανταλλακτικά διαφορικού BAS Ζησόπουλου IB9 Comer Ιταλίας

	PE-92-Z14-Z20	0219/D :Άξονας Φ 80 με οδόντωση Z14xZ20 L=170mm (720-07-2045)	**185.00**
	PE-92-Z8	075100000 Άξονας πηνίου καρουλιού B90 L=340mm Φ60 Z8 (60mm) (720-07-2317) 35-40-50-45-40	**210.00**
	PE-92-Z8K	Άξονας πηνίου καρουλιού Z8 (60mm) L=332mm κοντύτερος	**210,00**
	IB9-01328057042	άξονας τροχαλίας με οδόντωση Z15 L=313mm M1.5 IB-9 (720-07-2423)	**165,00**
	IB9-01328018042	΄Άξονας με οδόντωση Z14xZ8 L=165mm M2,5 IB-9 (720-07-2426) (92-Z8-14)	**150,00**
	IB9-01328015026	Άξονας IB-9 Z20xZ14 (720-07-2429)	**200,00**
	IB9-01328026042	Άξονας πηνίου IB-9 L=365mm (720-07-2432)	**320.00**
	IB9-01328096042	Άξονας PTO IB-9 Z8 L=265 (720-07-2439)	**220,00**
	IB9-01328020036	Γρανάζι Z118 M1,5 IB-9 (720-07-2447)	**220,00**
	IB9-01328079048	Άξονας ταχυτήτων IB-9 (720-07-2431)	**75,00**
	IB9-01328062048	Άξονας λεβιέ κομπλαρίσματος IB-9 L=255mm (720-07-2446)	**40,00**
	IB9-01328028025	01328028025 Κόμπλερ IB-9 (720-07-2436)	
	IB9-013280680001	Καπάκι κελύφουςIB-9 (720-07-2445)	**120,00**
	720-07-2100	Λεβιέ με Χειρολαβή κομπλέ	**55,00**
	IB9-89101339	Χειρολαβή πλαστική σαζμάν (720-07-2097)	**8,00**
	IB9-01328058001	Προσθήκη άξονα τροχαλίας IB-9 (720-07-2424)	**70,00**
	IB9-21328120098	Βάση καστάνιας σαζμάν IB9 (720-07-2408)	**45,00**
	IB9-01328119026	Καστάνια IB-9 (720-07-2443)	**40,00**
	IB9-01328122041	01328122041 μοχλός καστάνιας IB9 (720-07-2407)	**35,00**

	IB9-01328103099	Ελατήριο καστάνιας (720-07-2103)	**12,00**
	IB9-01328088099	Ελατήριο πιέσεως 3,5x15x50 IB-9 (720-07-2441)	**4,50**
	IB9-01328006002	Ταμπούρο φρένου Z41 (D=190mm) IB-9 (720-07-2448) νεότερο	**270,00**
	IB9-21328066098	Φουρκέτα κομπλαρίσματος IB-9 (720-07-2421)	**30,00**
	IB9-01328098061	Φουρκέτα ταχυτήτων IB-9 (720-07-2433)	**25,00**
	720-07-2042	Ελατήριο πιέσεως θερμουίτ σαζμάν 3x22x52mm	**4,00**
	720-07-2041	Ελατήρια έλξεως θερμουίτ 3x22x52mm	**7,50**
	IB9-80100034	Ρουλεμάν IB-9 6205 (720-07-2422)	
	IB9-80900469	Ρουλεμάν κυλινδρικό . IB-9 30210 (720-07-2430)	
	IB9-86400272	Διαφανή τάπα ενδιάμεσης στάθμης λαδιούIB-9 21mm (720-07-2444)	**3,50**
	CO-8-7-0-00744	Τάπα τσιμούχα IB9 72x10mm (720-07-2456)	**5.00**
	IB9-87001359	Τάπα τσιμούχα IB9 Φ62x7mm (720-07-257)	**5.00**
	IB9-87000693	Τάπα τσιμούχα IB9 Φ52x7 (720-07-2459)	**3.50**
	IB9-87300289	Τσιμούχα IB9 25x52x7 (720-07-2455)	**2,20**
	IB9-87101107	Τσιμούχα IB9 50X90X10 (720-07-2458)	**2,60**
	IB9-87301259	Τσιμούχα IB9 35x62x7 (720-07-2460)	**2,50**
	IB9-87000790	καπάκι τσιμούχα 80x10mm IB9 (720-07-2457)	**7.00**

Ανταλλακτικά διαφορικού καρουλιού BAS Φ82

	PE-82-Z76	Γρανάζι 76T D156 L20 35mm δαχτυλίδι	**170**
	PE-82-Z6	Άξονας 6Tx15T	**125**
	PE-82-Z12	Άξονας 12T x Φ30 L=153mm	**140**
	PE-82-Z15	Άξονας PTO 15T L=252	**145**
	PE-82-Z78	Γρανάζι 78Tx8T	**160**
	720-072063	Γρανάζι Z 92 ΓΙΑ Φ 82	**180,00**
	720-072064	Γρανάζι Z-111 ΓΙΑ Φ 82	**190,00**
	720-072065	Γρανάζι Z 78 Φ82	**160,00**

Ανταλλακτικά Ελληνικού διαφορικού καρουλιού BAS Φ90

	PE-92-Z94	Γρανάζι 94T D264 L40 με κόμπλερ και μπρούτζινο δαχτυλίδι	440
	PE-92-Z94	Γρανάζι 94T D264 L40 με κόμπλερ και μπρούτζινο δαχτυλίδι **ανακατασκευής**	**250,00**
	PE-92-Z80	Γρανάζι 80T 35mm + σφήνα 10mm 0750100300 Γρανάζι Φ 203 Z80 Φ35mm (720-07-2043)	**230**
	PE-92-Z80-40	Γρανάζι 80T 35mm + σφήνα 10mm Γρανάζι Φ 203 Z80 **ομφαλός Φ40mm**	**230.00**
	PE-92-Z14	Άξονας PTO 13/8 Z6 14T L=251	**160**

	PE-92-Z14-Z20	Άξονας 14Τ(46mm) x20Τ(80mm) L=170 (01328015026)	**195.00**
	PE-92-Z8-Z14	Άξονας 8Τ(42mm) x14Τ (42mm) L167	**145**
	PE-92-Z8	Άξονας Πηνίου 8Τ L=342	**210**
	Pe-92-Z8-65	Άξονας Πηνίου 8Τ (65mm) L=375mm	**330.00**
	720-07-2048	0750104800 άξονας σαζμάν Φ 90 Z15 L=320mm	**180,00**
	720-07-0071	Άξονας φουρκέτας μικρής L 220 Φ18	**32,00**
	720-07-0072	Άξονας φουρκέτας μεγάλης L 165 Φ18	**32,00**
	720-07-0111	Καπάκι τυφλό Φ 47 G4	**14,00**
	720-07-2478	Γρανάζι σαζμάν Z65 Φ232 (719-07-0174)	**170,00**
	IB9-01328020036	Γρανάζι σαζμάν με κόμπλερ Z118 Φ175 (same 720-07-2447) (720-07-0175)	**235,00**
	720-07-0112	Δαχτυλίδι ορειχάλκινο Φ 50 45	**9.50**
	720-07-0116	Δαχτυλίδι ορειχάλκινο Φ 25 22 14,5	**7.50**
	720-072047	Φουρκέτα μικρή	**28.00**
	720-072046	Φουρκέτα μικρή	**24.00**
	720-07-2546	Πηνίο Z-12 M8,5 (40mm x65mm) DTU742	**410.00**
	720-07-0120	Άξονας τουρμπίνας Παλαιού Τύπου	
	720-07-0120A	Άξονας τουρμπίνας Παλαιού Τύπου	

	IB9-8910713	Πλαστική λαβή λεβιέ ελατηρίου φρένου IB-9 (720-07-2440)	**7.00**
	720-07-2122	Μπρούτζινη σφήνα τροχαλίας αυξομείωσης N5 100x6mm	
	720-07-0169	Αξονάκι τροχαλίας ρυθμιζόμενης	**20,00**
	720-07-0210	Ιμάντας οδοντωτός 28x9x1400	**35,00**
	720-072069	Φλάντζα 4"	**4,00**
	PE-07-10	Σαλαμάστρα τετραγωνικής διατομής 10mm	**11,00/m**

Ατέρμωνες Καρουλιών

PE-92-1680	Ατέρμων BAS Φ90 Φ100 L=1680 Βήμα 96mm (L=117cm) Φ60 έδρες 40x40	**385**
PE-92-1900	Ατέρμων BAS Φ110 L=1900 Βήμα 59 mm Φ65 έδρες 40x40	**415**
PE-82-1810	Ατέρμων Αποστόλου Φ90 Φ100 L=1730 (1300mm) Βήμα 96mm Φ60 έδρες 40x40	**385**
PE-82-1950	Ατέρμων Αποστόλου Φ110 L=1950 Βήμα 59mm Φ60 έδρες 40x40	**415**

Χειριστήρια καρουλιών

Κωδ		Τιμή
PE-3AG-60100	Αντλία Καζανάκι 36cm αποστόλου Πατενίδη	**175,00**
PE-3AG-60101	Αντλία Καζανάκι 30cm Ζησόπουλου Ζήκου	**175,00**
PE-3AG-60200	Αντλία Καζανάκι διπλή	**330.00**

ΤΣΙΜΟΥΧΕΣ ΚΑΡΟΥΛΙΩΝ

Κωδ	Περιγραφή	Τιμή
PE-0252	BAS Φ90 (85x105x8) (ex PE-071)	**3,00**
PE-0253	BAS Φ100 (108x126x9) (ex PE-072)	**3,70**
PE-0254	Πατενίδη (91x109x10) (ex PE-073)	**3,05**
PE-073B	Πατενίδη Φ89 (90x110x13)	**9,00**
PE-0254A	Πατενίδη ..Φ100 (110x130X12) ex (PE-075)	**3,70**
PE-80-100-12	Μουράτ Εβηκαμ 80x100x12	**8.50**
PE-073A	Πατενίδη Φ102 (110x130x12mm)	**12.00**
PE-0255	Αποστ Φ90 (86x105) (ex PE-074)	**3,70**
PE-0256	Αποστ Φ100 (107x129)	**4.00**
PE-076	Φλαντζα 6 τρυπες+ λαιμό Γκουγκουλιά	**8.30**

ΤΡΟΧΟΣ ΚΑΡΟΤΣΙΟΥ 480Χ90 & 35χ20

Κωδ	Περιγραφή	Τιμή
PE-040	Τροχός 480x90	65,00
PE-039	Ζάντα Ζεύγος 480x90 ασπρο κουζινέτο	24,00
PE-040B	Φ48 συμπαγές για τροχό Θεσσαλίας	
PE-041	Κουζινέτο Ζάντας 480x90 άσπρο L=85mm	6.00
PE-046	Τροχός 35x20 5 τρύπες 25mm τρύπα	31.00
PE-077	Ζάντα Ζεύγος 35x20 5 τρύπες	9,00
PE-078	Κουζινέτο Ζάντας 35X20 άσπρο	6.00

Ανταλλακτικά διαφορικού καρουλιού Αποστόλου G3

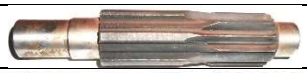	720-07-0090	Άξονας Z6xZ12 L=155 No 20 G3	**150,00**
	720-07-0091	Άξονας Z12 L 3860 20 G3	**160,00**
	720-07-0085	Γρανάζι Z63 D=162mm G3	**170,00**
	720-07-0087	Γρανάζι Z81 G3	**170,00**
	720-07-0088	Άξονας πηνίου Z8 L=256 No 35 G3	**190,00**
	720-07-0088L	Άξονας πηνίου Z8 L=265 G3	**190.00**
	720-07-0092	Άξονας Z12 L=255 No 20 G3	**130,00**
	720-07-0093	Καρέ G3 20mm female x 13/8 Z6	**25,00**
	720-07-0094	Κόμπλερ μεγάλο Z8 G3	**65,00**

	720-07-0095	Κόμπλερ μικρό Z6 G3	**55,00**
	720-07-0126	Προέκταση αλουμινίου G3-G4 σαζμάν	**32,00**
	720-07-0142	Καπάκι G3	**80,00**
	720-07-0145	Κέλυφος G3	**250,00**
	720-07-0068	Καπάκι Φ 47 Τρύπα 24 G3	**15,00**
	720-07-0056	Δαχτυλίδι ορειχάλκινο G3 40x45x20	**6,50**
	720-07-0064	Φουρκέτα μεγάλη G3	**20,00**
	720-07-0062	Φουρκέτα μικρή G3	**20,00**
	720-07-0063	Καπάκι τυφλό Φ 62 G3	**14,00**
	720-07-0065	Καπάκι άξονα PTO Φ 72 τρύπα 37mm No 47 G3	**16,00**
	720-07-0066	Καπάκι Φ 47 ΤΥΦΛΑ G3	**14,00**
	720-07-0067	Καπάκι Φ 52 40 τρύπα 26mm G3	**16,00**
	720-07-0070	Καπάκι Φ 47 40mm G3	**16,00**
	720-07-0069	Άξονας ξεκομπλαρίματος L=210 Φ20 G3	**2,00**
	720-07-0073	Ροδέλα 37x50 No 10 G3	**6,50**

Ανταλλακτικά διαφορικού καρουλιού Αποστόλου G4

	720-07-0102	Άξονας Z15xZ6 L=185 No 20 G4	**180,00**
	720-07-0103	Άξονας Z14xZ17 L=185 35 G4	**170,00**
	720-07-0104	Άξονας Z15 L=420mm 20 G4	**180,00**
	720-07-0106	Κόμπλερ μικρό Z6 G4	**60,00**
	720-07-0097	Γρανάζι Z-92 G4	**185,00**
	720-07-0098	Γρανάζι Z-79 G4	**190,00**
	PE-82-Z76	Γρανάζι Z-76 G4 Φ35 (ex 720-07-0099)	**170,00**
	720-07-0100	Γρανάζι Z-112 G4	**190,00**
	720-07-0151	Κέλυφος G4	**250,00**
	720-07-0141	Καπάκι G4	**90,00**
	720-07-0060	Φουρκέτα Μικρή G4	**22,00**

	720-07-0061	Φουρκέτα μεγάλη G4	**23,00**
	720-07-0107	Καπάκι G4 62 τρύπα 47	**16,00**
	720-07-0108	Καπάκι G4 52mm τρύπα 26mm 40	**16,00**
	720-07-0109	Καπάκι τυφλό Φ 62 G4	**14,00**
	720-07-0110	Καπάκι Φ 80 τρύπα 55 G4	**16,00**
	720-07-0111	Καπάκι τυφλό Φ 47 G4	**14,00**
	720-07-0113	Ροδέλα γραναζιών Φ 37x50x10 G4	**6,50**
	720-07-0114	Ροδέλα γραναζιών 41x57x8 G4	**6,50**
	720-07-0115	Ροδέλα γραναζιών 20,5x28x15 G4	
	720-07-0117	Ελατήριο Φ2x13x22x85mm G4	**4,50**
	720-07-0058	Άξονας ξεκομπλαρίσματος L240 Φ 18	**26,00**
	720-07-0057	Άξονας φουρκέτας σαζμάν L255 Φ18 G4	**28,00**
	720-07-0059	Άξονας φουρκέτας μεγάλης L1850 Φ18 G4	**34,00**

	CO-95138820170	95138820170 σαζμάν γκρουπ μύλου R17 720-07-2319	**230,00**

	720-07-2334	01138041041 καρέ για γκρουπ 01138041041 20mm female	**22,00**
	720-07-9114	782751000 Ροδέλα Φτερωτής 14x22x1mm	
	720-07-2579	203021 Ελατήρια χειριστηρίου	**8,50**
	720-07-0257	01M118 Κώνος τουρμπίνας N4 01-14-118 01M118	**34,00**
	720-07-2213	Άξονας Τουρμπίνας Φ 30	
	720-072037	765172 Πλαστικό Ράουλο (καρούλι) Φ82	
	720-07-2332	Λάστιχο τυρμπίνας BAS Φ110 104x130x12	
	720-072095	8050008000 Τσιμούχα 8 24 7/6,5 8050008000	**1,50**
	720-07-2104	Τσιμούχα 25 47 7	**2,50**
	720-07-2105	Τσιμούχα 25 52 7	**2,50**
	720-072098	Τσιμούχα 45 85 10 >>>VF16614497	**3,00**
	720-07-0229	Τσιμούχα 70 85 7,5 ΓΙΑ Φ82	**3,50**
	720-07-2025	Κέλυφος σαζμάν ελληνικού τύπου σαζμάν	
	720-07-2564	8075700000 Λαστιχάκι Oring 227.97X5.3	**5,00**
	720-07-2580	01041044098 Λεβιές σαζμάν	**18,00**
	720-07-0283	8050389000 Τσιμούχα 35x72x10 8050389000	**3.00**
	720-07-2030	Ακροφύσιο πλαστικό Φ110 D=117mm H=120mm	**25,00**

e-mail info@anatolitis.com.gr Web:www.anatolitis.com.gr **Τηλ 2310557131,543529 Fax 2310530545**

ΚΑΡΟΥΛΙ ΕΒΗΚΑΜ/ΜΟΥΡΑΤ

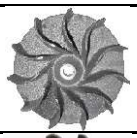	PE-264A	Φτερωτή ΕΒΗΚΑΜ Φ100, Φ110 Αριστ.D245 H55 τουρμπίνα στην έλξη (σπάνια)	**130,00**
	PE-264	Φτερωτή ΕΒΗΚΑΜ Φ82, Φ90 χυτοσιδηρή Δεξιά D245 H55 mm	**130.00**
	PE-265	Κέλυφος τουρμπίνας ΕΒΗΚΑΜ	**425**
	PE -266	Καπάκι τουρμπίνας ΕΒΗΚΑΜ	**155**
	PE-26-207	Έδρα στεγανού ΕΒΗΚΑΜ μπρούτζινη	**35,00**
	PE-26-57	Γρανάζι 57T D=146.5 30mm +σφηνότοπο	**145,00**
	PE-26-11	Γρανάζι 11T x15T x D int 17mm	**100.00**
	PE-26-11-15A	Μούφα φωλιά 15T Φ50, L=31mm	**110.00**
	PE-26-11-14	Γρανάζι 11T x14T x D int 17mm	**100.00**
	PE-26-14	Μούφα φωλιά 14T Φ50, L=31mm	**110.00**
	PE-26-15-11	Άξονας 15T x11T Μήκος 71mm	**100.00**
	PE-26-15	Άξονας 15T Μήκος 175mm	**85,00**
	PE-26-11-125	Άξονας 11T Μήκος 125mm	**130,00**
	PE-26-10	Άξονας 10T Μήκος 205mm	**135.00**
	PE-26-41	Γρανάζι 41T(154mm) x 26 T (55mm) + φουρκέτα	**250,00**
	PE-26-140	Γρανάζι κομπλαδόρου 140T (142mm) x15T	**140.00**

	PE-26-12-10	Άξονας 12Τx10Τ + γρανάζι τρελό L=150mm Carraro	**190.00**
	PE-26-12-10A	Γρανάζι τρελό 10Τ L=25mm	**48.00**
	PE-26-18	Άξονας 18Τ L=145mm	**85.00**
	PE-26-71	Γρανάζι 71Τ ομφαλός 30mm	**100.00**
	PE-26-86	Γρανάζι 86Τ	**90.00**
	PE-26-12	Άξονας 12Τ L=143mm	**85.00**
	PE-26-100	Ράουλο γραναζιου ΕΒΗΚΑΜ Μουράτ 10,7x19,5x30 (suggestion set of 8)	**5,40**
	PE-26-100-35	Ράουλο γραναζιου ΕΒΗΚΑΜ Μουράτ 10,7x19,5x35 (suggestion set of 8)	**6.00**
	PE-26-31	Γρανάζι καστάνιας 31 Τ άξονας 30mm + σφηνότοπος	**168,00**
	PE-26-40-7	Τάπα σαζμάν Μουράτ 40x8	**3.00**
	PE-26-1.1-9.7-31	Ελατήριο φουρκέτας 1.1x9.7x31	**4.00**

ΤΟΥΡΜΠΙΝΑ L260

	Κωδικός	Περιγραφή	Τιμή
	PE-062	Σώμα Σαλίγκαρος τουρμπίνας L260	**280.00**
	PE-064	Φτερωτή τουρμπίνας L260 D255 H65 mm Δεξιόστροφη	**140.00**
	PE-066	Πλάτη τουρμπίνας L260 (69ΚΚ)	**150.00**
	PE-744K	Comer 744 20mm στεγανό L=285mm	**60.00**
	PE-L260-BIMA	BIMA για τουρμπίνα L260 Brunt 20mm L=275mm στεγανό (ex PE-744-BIMA)	**70,00**

e-mail info@anatolitis.com.gr Web:www.anatolitis.com.gr **Τηλ 2310557131,543529 Fax 2310530545**

	PE-L260-BIMA-K	Άξονας inox 20mm στεγανό τουρμπίνα L260 L=175mm	**60.00**

Καρούλι Καλτσογιάννη

	Κωδικός	Περιγραφή	Τιμή
	PE-84-Z47	Γρανάζι Z47 ομφαλός 60mm	100.00
	PE-84-Z19	Γρανάζι Z19 ομφαλός 30mm	80.00
	PE-84-Z20	Γρανάζι Z20 ομφαλός 30mm	80.00
	PE-84-Z21	Γρανάζι Z21 ομφαλός 38mm	80.00
	PE-984-Z6	Άξονας PTO Z6 x13/8 Z6 L=380mm	220.00

Καρούλι Πατενίδη

	Κωδικός	Περιγραφή	Τιμή
	PE-83-Z13	Άξονας καδένας 3/8’ Z13 L=180mm	90.00
	PE-83-Z13A	Άξονας καδένας 3/8’ Z13 L=192mm	95.00
	PE-83-Z33	Γρανάζι καδένας 3/8’ z33 ομφαλός 30mm	75.00
	PE-83-Z16	Άξονας καδένας 3/8 Z16 L=234mm	190.00
	PE-83-365	Άξονας πηνίου L=365mm	220.00
	PE-83-Z8-400	Άξονας πηνίου Πατενίδη Τσίκου Z8 x 13/8 Z6 L=400mm	200.00
	PE-83-Z56	Γρανάζι Z56 ομφαλός 65mm	280.00
	PE-83-Z12	Άξονας Z12 L=215mm	140.00

e-mail info@anatolitis.com.gr Web:www.anatolitis.com.gr **Τηλ 2310557131,543529 Fax 2310530545**

Ανταλλακτικά διαφορικού καρουλιού D744 Comer

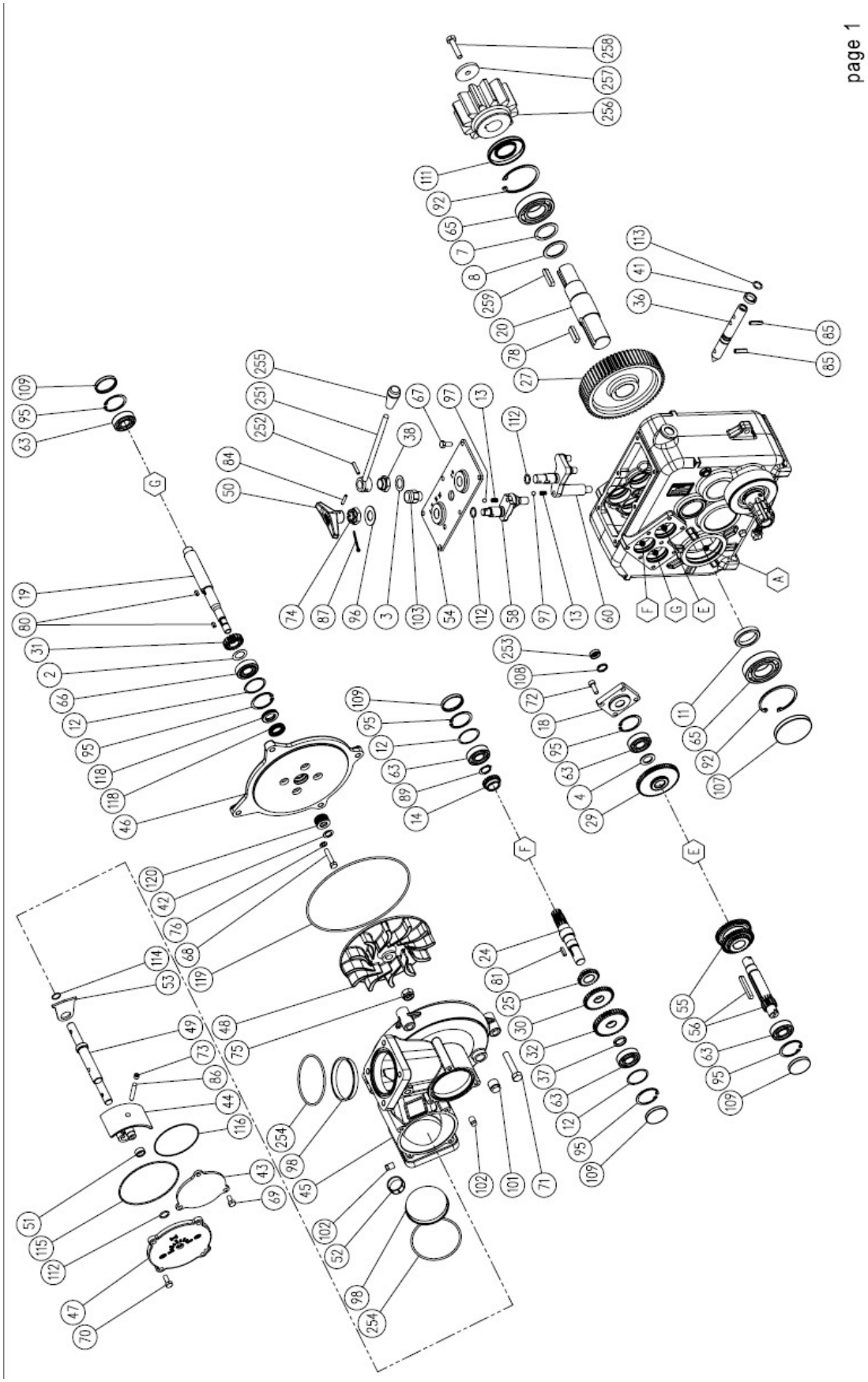

	No	Code	Description	Price
	19	PE-004	Comer 745, Ocmis, 0.744.2020.00 16 mm στεγανό	**46,00**
		CO-19-18-12	Inox άξονας 19Τx18Τ12Τ L=275m	250.00
	20	CO-744-3000	Άξονας L=205mm	125.00
	24	CO-744-5011	Άξονας Νο 24 12Τ L=140mm	79.00
	27	CO-744-6000	Γρανάζι Ζ62 D115	215.00
	29	CO-744-6003	Γρανάζι 58Τx20Τ	107.00
	30	CO-744-6007	Γρανάζι 35Τ Νο 30	62.00
	31	CO-744-6016	Γρανάζι 18Τ άξονα τουρμπίνας	87.00
	32	CO-744-6017	Γρανάζι 36Τ Νο 32	70.00
	44	CO-858-7013-00	Γλώσσα τουρμπίνας D744	45.00
	44	CO-858-7013-0D3	Γλώσσα τουρμπίνας D744 3D Printed	30.00
	45	CO-859-0302	Κέλυφος τουρμπίνας D744 Νο 89	520.00
	46	CO-859-1300	Καπάκι φτερωτής D744, D745 Νο 104	216.00
	47	CO-859-1301	Κάλυμμα χώρου τουρμπίνας D744	100,00
	48	CO-859-7000	Φτερωτή σαζμάν D744, D745 D=200x30mm -14mm Νο 18	75.00
	49	CO-859-7010	Άξονας inox γλώσσας ρύθμισης φτερωτής D744, D745	45.00
	55	CO-744-5007	Γρανάζι τριπλό no 55 49Τx37Τx26	222.00
	56	CO-744-5030	Άξονας 14Τ L=155mm	180.00
	74	CO-744-00997	Παξιμάδι	4,00
	254	CO-876-01291	Oring εισόδου εξόδου τουρμπίνας Νο 255	4,50

e-mail info@anatolitis.com.gr Web:www.anatolitis.com.gr **Τηλ 2310557131,543529 Fax 2310530545**

Ανταλλακτικά διαφορικού καρουλιού D744 Comer

page 2

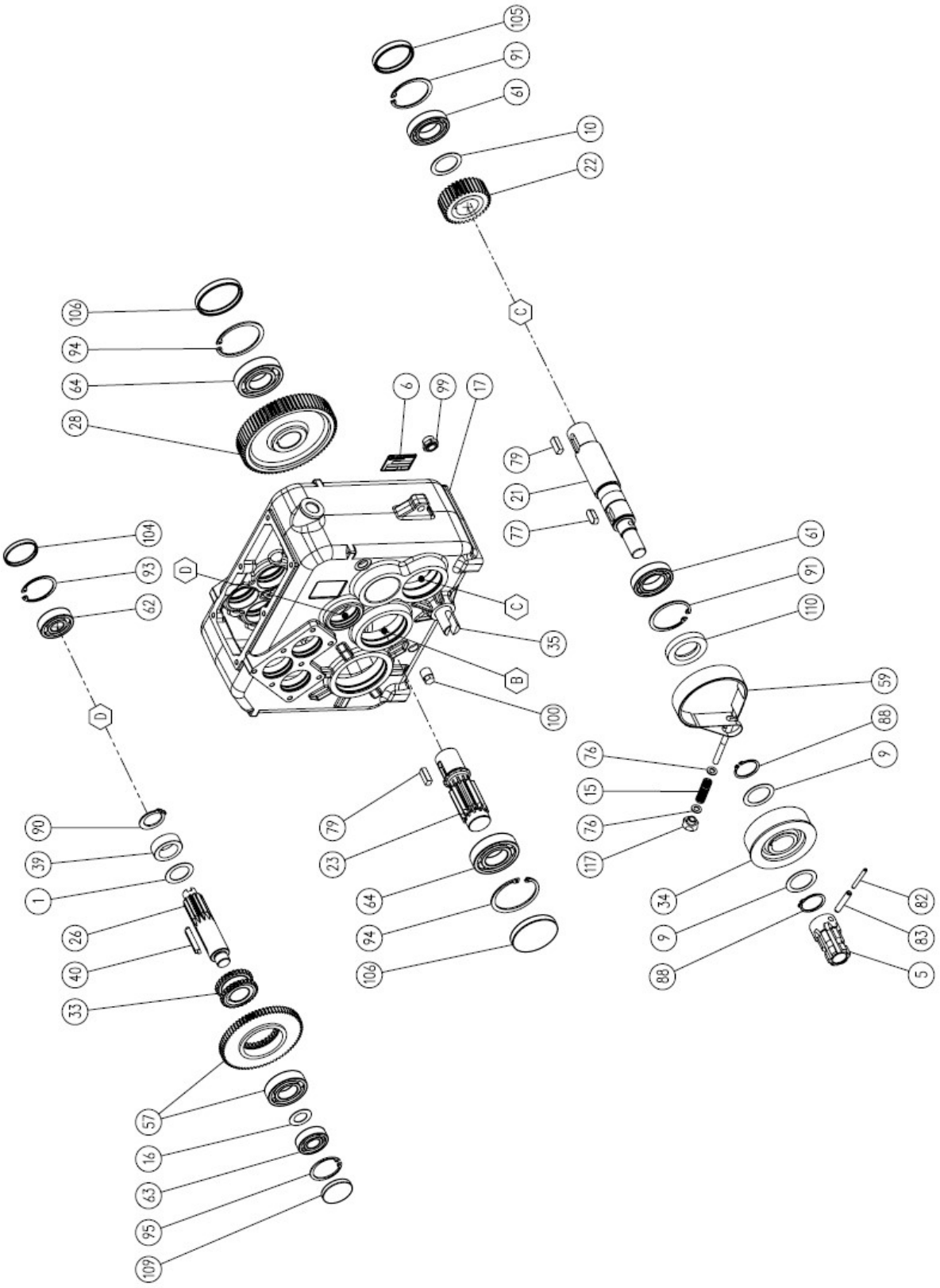

	5	CO-124-7005	Συστολή άξονα PTO	80.00
	17	CO-744-0504	Κέλυφος σαζμάν D744	755.00
	21	CO-744-3007	Άξονας Φ35xΦ25 (ex 744-3006)	222.00
	22	CO-744-5002	Γρανάζι άξονα ταμπούρου Z34 D=74mm x πάχος 25,5mm	87,00
	23	CO-744-5004	Άξονας 12T L=135mm	143.00
	26	CO-744-5031	Άξονας Z12 L=141mm	113.00
	28	CO-744-6001	Γρανάζι Z73 (D=155mm shaft 35mm)	160.00
	33	CO-744-7000	Γρανάζι διπλό 27Tx27T No 33	110.00
	34	CO-744-7004	Τύμπανο Φρένου	75,00
	57	CO-744-6010	Γρανάζι 72Tx27T	185.00
	59	PE-94	Φρένο D744 Περίμετρος 37cm Πλάτος 24mm	**30,00**
	105	CO-8-7-0-00743	Τάπα Φ62x10	2,50
	256	CO-744-5022	Γρανάζι Πηνίου Z12 M 8,5 No 256	460,00
	256	CO-744-5022A	Γρανάζι Πηνίου Z13 M7	300

ΔΙΑΦΟΡΙΚΟ D745

	CO-745-3000	Άξονας D745 No 32 L=225mm	135.00
	CO-745-3003	Άξονας L=255mm No 61	196.00
	CO-745-5000	Άξονας 25mm x35mm L=143mm No 28	90.00
	CO-745-5008	Άξονας Z10 L=140mm No 26	135.00
	CO-745-6000	Γρανάζι Z46 No 34	100.00
	CO-745-6002	Γρανάζι Z67 No 39	112.00
	CO-745-6001	Γρανάζι 28T No 59 hole 35mm key 10mm thickness 16mm	100.00
	CO-744-7018	Διχαλο αλλαγής ταχυτήτων	140,00

ΔΙΑΦΟΡΙΚΟ D742

	CO-742-5000	Άξονας Γρανάζι 28T No 59 hole 35mm key 10mm thickness 16mm	125,00

e-mail info@anatolitis.com.gr Web:www.anatolitis.com.gr **Τηλ 2310557131,543529 Fax 2310530545**

ΒΙΜΑ

Ανταλλακτικά Διαφορικού GI15

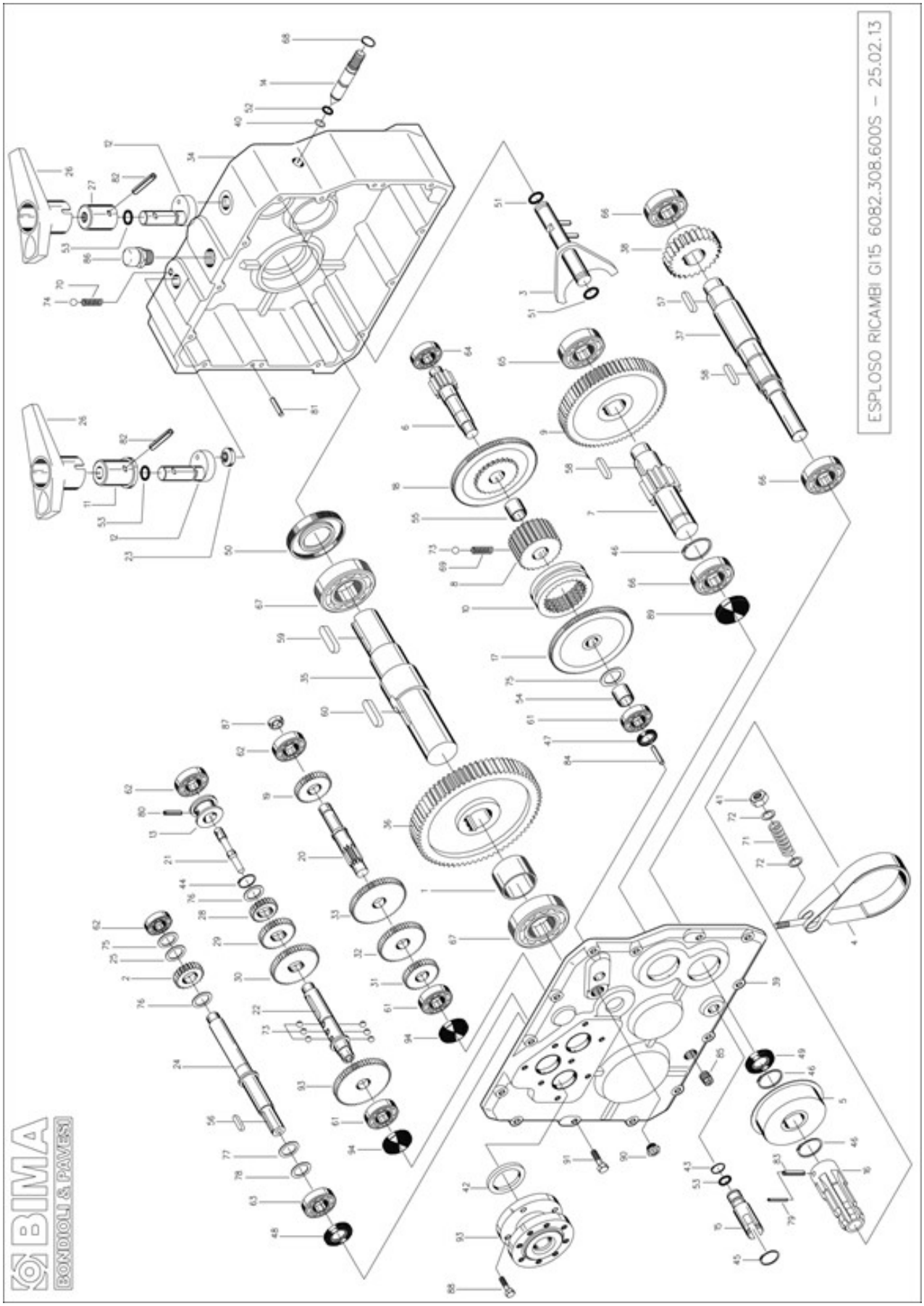
ESPLOSO RICAMBI GI15 6082.308.600S – 25.02.13
BIMA
BONDIOLI & PAVESI

Διαφορικό BIMA GI15

GI15/TR15				
No		κωδικός	Περιγραφή	Τιμή
2		B-2008-020-442	Γρανάζι 22T	46,00
3		B-2008-011-098	Φουρκέτα	55,50
5		B-2008-121-041	Ταμπούρο τρύπα 96mm x30mm	80.00
6		B-2008-015-542	Άξονας 11T L=103mm	92.00
7		B-2008-016-542	Άξονας L=118mm	63,00
8		B-2008-032-042	Γρανάζι 26T	41,80
9		B-2008-033-426	Γρανάζι 70T	90.00
10		B-2008-039-076	Δαχτυλίδι με καρέ 26T	85,00
11		B-2008-040-041	Δαχτυλίδι	24,00
12		B-2008-041-098	Μοχλός	84.00
13		B-2008-043-076	Δαχτυλίδι αλλαγής ταχυτήτων	28.00
14		B-2082-046-041	Αξονάκι κομπλαδόρου	14,60
17		B-2008-068-426	Γρανάζι 26Tx104T	88,50
18		B-2008-069-426	Γρανάζι 26Tx92T	138.00
19		B-2008-070-442	Γρανάζι 24T	49.00
20		B-2008-073-542	Άξονας 11T L=114mm	42,00
21		B-2008-096-042	Άξονας L=80mm	46,00

22		B-2008-097-542	Άξονας L=121mm	122.00
23		B-2008-116-044	Οδηγός ορυχάλκινος	9.00
24		B-2008-126-543	Άξονας Inox L=232mm	64.00
26		B-2022-005-032	Μοχλός/χερούλι	23,00
27		B-2022-007-042	Δαχτυλίδι	14,60
28		B-2026-001-442	Γρανάζι 24T	49.00
29		B-2026-002-442	Γρανάζι 34T	54,00
30		B-2026-003-442	Γρανάζι 47T	63.50
31		B-2027-004-442	Γρανάζι 34T	50.00
32		B-2027-005-442	Γρανάζι 47T	59.00
33		B-2027-006-442	Γρανάζι 56T	89.00
35		B-2082-003-542	Άξονας L=205mm	148.00
36		B-2082-004-426	Γρανάζι 58T τρύπα 45mm D=177mm	170,00
37		B-2082-005-541	Άξονας L=257mm	116,00
38		B-2082-006-442	Γρανάζι 32T	71-00
39		B-2082-002-201	Καπάκι διαφορικού παλαιού τύπου	343,00
69		B-8375-080-000	Ελατήριο	2,20
90		B-8625-138-000	Τάπα/δείκτης λαδιού 3/8”	7,00
93		B-2008-023-442	Γρανάζι 58T	55.00
93		B-2008-127-341	Αποστάτης Τάκος	100.00
94		B-8600-390-000	Τάπα 35x8	3,20

e-mail info@anatolitis.com.gr Web:www.anatolitis.com.gr **Τηλ 2310557131,543529 Fax 2310530545**

BIMA Ανταλλακτικά Διαφορικού GI20

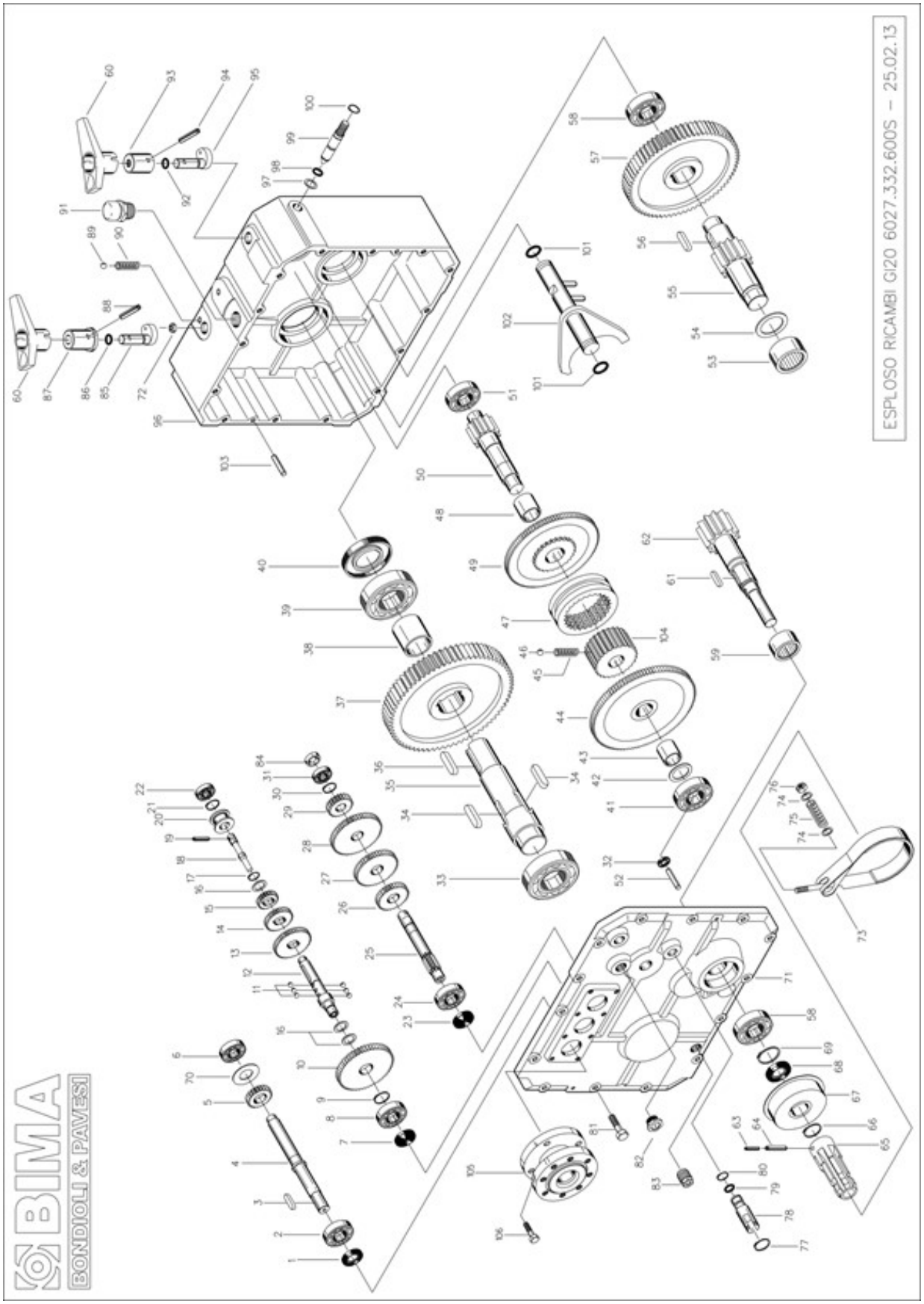

e-mail info@anatolitis.com.gr Web:www.anatolitis.com.gr **Τηλ 2310557131,543529 Fax 2310530545**

Διαφορικό GI20

No		Κωδικός	Περιγραφή	Τιμή
4		B-2008-126-543	Άξονας Inox	64,00
5		B-2008-020-442	Γρανάζι 22T	48,00
10		B-2008-023-442	Γρανάζι 58T	55.00
12		B-2007-055-542	Άξονας φλογέρα L=135	94.00
18		B-2008-096-042	Άξονας L=80mm D6,5/11	46,00
20		B-2008-043-076	Δαχτυλίδι	28.00
25		B-2007-031-542	Άξονας 12T L=140mm	69.00
35		B-2007-033-542	Άξονας L=210mm	108,50
37		B-2007-023-426	Γρανάζι 53T	216,00
40		B-8001-139-000	Ασφάλεια άξονος ξεκομπλαρισματος	1,80
41		B-8525-152-000	Μπίλια 7/32’	0.35
44		B-2007-013-426	Γρανάζι 36Τx121T	145,00
48		B-8100-368-000	Κουζινέτο	7.00
50		B-2007-007-542	Άξονας12T L=132mm	135,00
55		B-2007-015-542	Άξονας 11T L=138mm	180,00
57		B-2007-020-426	Γρανάζι 63T	161,60
60		B-2022-005-032	Μοχλός/χερούλι	23.00
62		B-2007-076-542	Άξονας 12T L=245mm	140,00

65		B-2008-055-041	Συστολή PTO 13/8 Z6 x20mm θηλυκό	74,00
71		B-2007-068-201	Καπάκι διαφορικού	378,00
72		B-2008-116-044	Οδηγός ορυχάλκινος	9.00
85		B-2008-041-098	Μοχλός	84.00
93		B-2022-007-042	Δαχτυλίδι χειρολαβής κομπλαδόρου	14.60
95		B-2008-041-098	Μοχλός	84.00
98		B-8075-100-000	Τσιμούχα Oring	0,23
99		B-2008-046-041	Αξονάκι κομπλαδόρου L=88mm	14,60
102		B-2007-012-098	Φουρκέτα GI20	60,00

e-mail info@anatolitis.com.gr Web:www.anatolitis.com.gr **Τηλ 2310557131,543529 Fax 2310530545**

Ανταλλακτικά Διαφορικού GI10

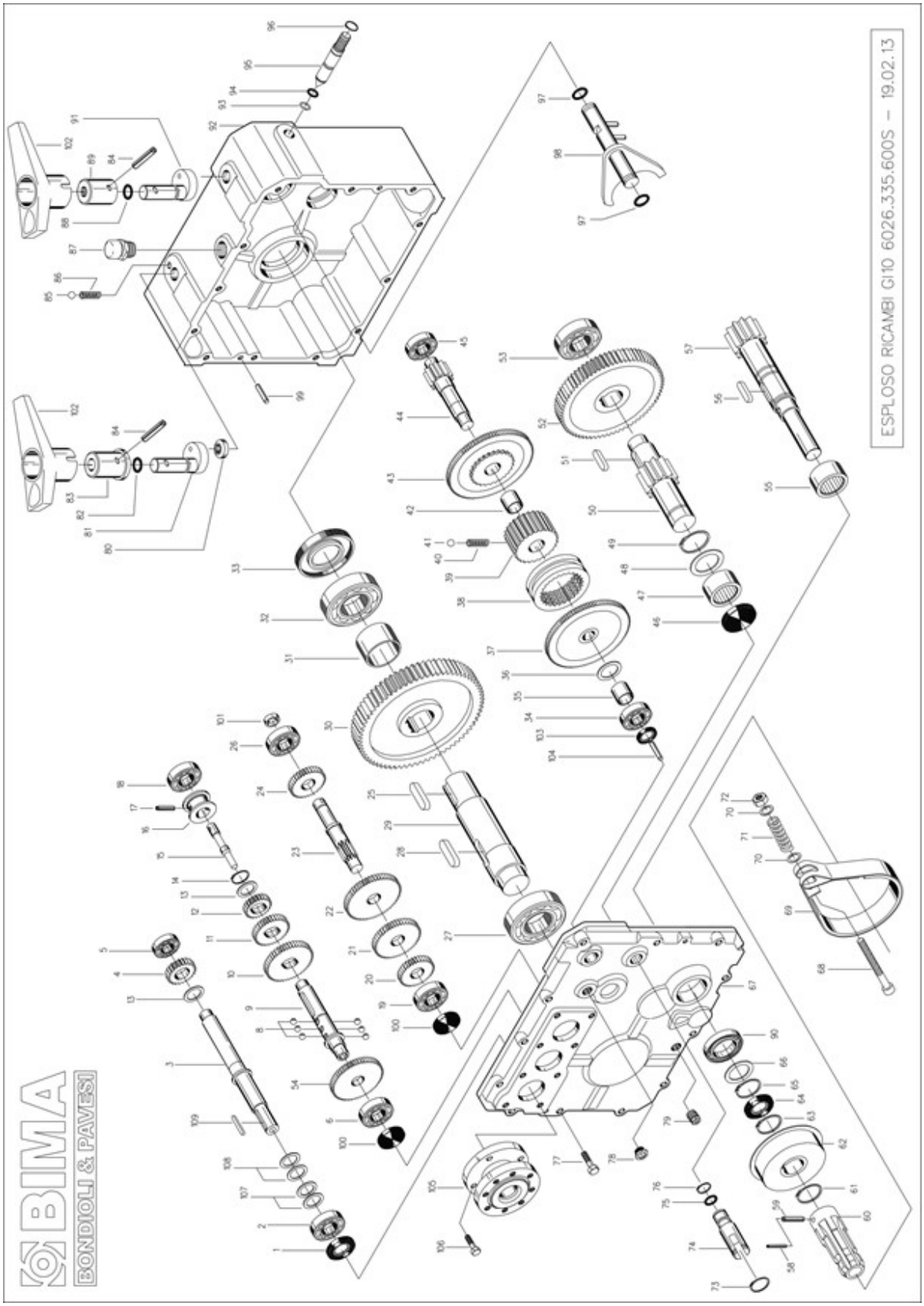

Διαφορικό GI10

No		Κωδικός	Περιγραφή	Τιμή
3		B-2008-126-543	Άξονας Inox L=232mm	64
4		B-2008-020-442	Γρανάζι 22T	46,00
22		B-2008-097-542	Άξονας	122.00
15		B-2008-096-042	Άξονας L=80mm D6,5/11	46,00
16		B-2008-043-076	Δαχτυλίδι	28.00
29		B-2008-007-542	Άξονας L=175mm	80,00
30		B-2008-038-426	Γρανάζι 53T	132,00
37		B-2008-068-426	Γρανάζι	88,50
43		B-2008-069-426	Γρανάζι	138.00
44		B-2008-015-542	Άξονας L=104mm	78,00
50		B-2008-016-542	Άξονας L=118mm	63,00
52		B-2008-033-426	Γρανάζι	90.00
54		B-2008-023-442	Γρανάζι 58T	55.00
57		B-2008-118-542	Άξονας L=210mm	102,00
61		B-2008-073-542	Άξονας	42,00
67		B-2008-002-201	Καπάκι διαφορικού GI10 Παλαιού τύπου	600,00
80		B-2008-116-044	Οδηγός ορυχάλκινος	9.00
93		B-8001-139-000	Ασφαλεια άξονα ξεκομπλαρίσματος	1,80
95		B-2008-046-041	Αξονάκι κομπλαδόρου	14,60

e-mail info@anatolitis.com.gr Web:www.anatolitis.com.gr **Τηλ 2310557131,543529 Fax 2310530545**

98		B-2008-011-098	φουρκέτα	55,50
103		B-2008-124-041	Προέκταση Τάκος	90,00

e-mail info@anatolitis.com.gr Web:www.anatolitis.com.gr **Τηλ 2310557131,543529 Fax 2310530545**

Ανταλλακτικά Διαφορικού BIMA GI5

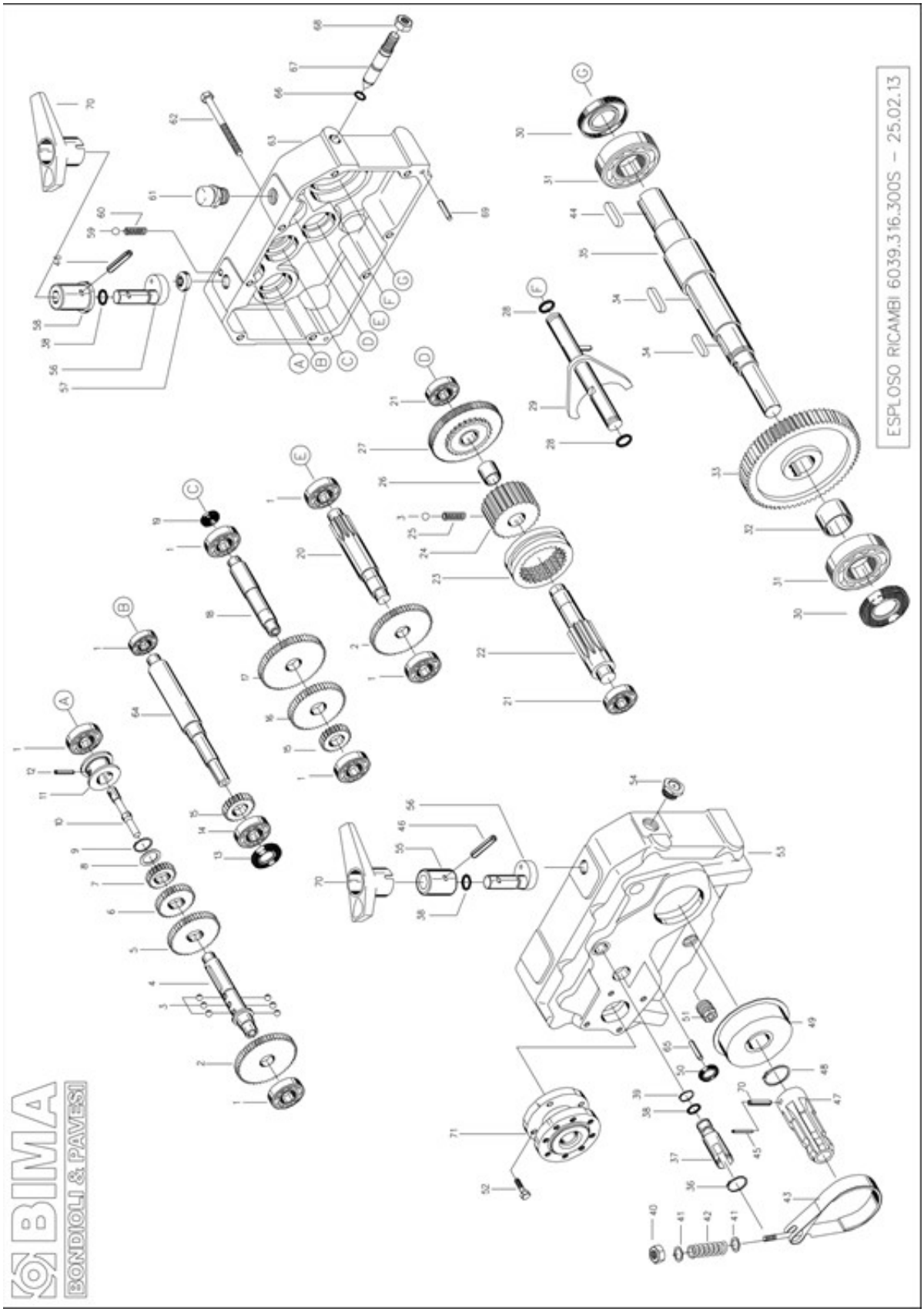

e-mail info@anatolitis.com.gr Web:www.anatolitis.com.gr **Τηλ 2310557131,543529 Fax 2310530545**

Διαφορικό GI5

No		κωδικός	Περιγραφή	Τιμή
2		B-2008-023-442	Γρανάζι Z58	55.00
11		B-2008-043-076	Δαχτυλίδι	28.00
15		B-2008-020-442	Γρανάζι 22T	46,00
18		B-2039-004-541	Άξονας L=121mm	33,20
20		B-2039-005-542	Άξονας 15T L=121mm	60.00
22		B-2039-006-542	Άξονας 10T L=125mm	87.00
27		B-2039-007-442	Γρανάζι 26Tx73T	155,00
29		B-2039-011-098	Φουρκέτα	45,00
33		B-2039-008-426	Γρανάζι 70T	198.00
35		B-2039-009-542	Άξονας L=308mm	129,00
53		B-2039-001-101	Καπάκι διαφορικού GI5	318,00
57		B-2008-116-044	Οδηγός ορυχάλκινος	9.00
64		B-2008-126-543	Άξονας Inox	64
67		B-2008-046-041	Αξονάκι κομπλαδόρου	14,60

e-mail info@anatolitis.com.gr Web:www.anatolitis.com.gr **Τηλ 2310557131,543529 Fax 2310530545**

Διαφορικά Καρουλιού BIMA

GI5, GI10, GI15, GI20

	Κωδικός	**Περιγραφή**	**Τιμή χωρίς ΦΠΑ 24%**
	6116-001-600	GI15 με τουρμπίνα (βάση κάτω 9,5x28.5 cm Βάση πλάι 8.5x24cm)	**No stock**
	6108-002-600	GI20 με τουρμπίνα (βάση κάτω 8.5x26 cm Βάση πλάι 8.5x26cm)	**No stock**
	B-66-70-00228	Φτερωτή 220mm	**No stock**
	2001-022-441	Πηνίο Z13 35mm άξονας TR10,15 module 7	**190.00**
	2001-092-441	Πηνίο Z12 module 40mm άξονας TR20 module 8.5, L=95mm άξονας 40mm	**300.00**
	2001-102-441	Πηνίο Z12 module 8.5 40mm άξονας TR20 module 8.5, L=125mm (Αποστόλου)	**360.00**
	2001-102-441B	Πηνίο Z12 module 8.5 ομφαλός 35mm L=80mm	**250,00**
	2001-092-441[A]	Πηνίο Z12 35mm άξονας L=125mm TR20 module 8.5	**300,00**
	PE-19-25	Πηνίο Z19 ομφαλός 25mm	**200.00**

	PE-14-40	Πηνίο Z14 ομφαλός 40mm L=70mm	**250.00**
	PE-12-25	Πηνίο Z12 ομφαλός 25mm	**200.00**

Big River

Εικόνα/Picture	Κωδικός/Code	Περιγραφή/Description	Τιμή/Price
	SI-10083	ΑΞΟΝΑΣ ΜΕΤΑΔΟΣΗΣ Big River/Mercury N 33	14.00
	SI-30075	ΤΣΙΜΟΥΧΑ Big River N 4 / Variant-Century N 13 300757, 75x90x7.5mm	5.00
	SI-30076	ΔΑΚΤΥΛΙΟΣ Big River 05 30076	18.00
	SI-30078	ΔΑΚΤΥΛΙΟΣ Big River 07 30078	4.00
	SI-30079	ΔΑΚΤΥΛΙΟΣ Big River 8 30079	4.00
	SI-30081		
	SI-30082		
	SI-30597	Ατέρμωνας No 9	43,50
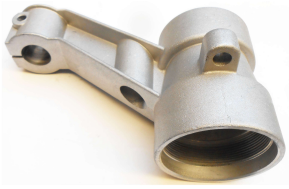	SI-30083	ΚΕΦΑΛΗ Big River 11 30083	45.00
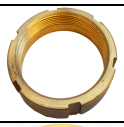	SI-30084	ΠΑΞΙΜΑΔΙ Big River/Pulsar 2A 30084	20.00
	SI-30088	ΠΑΞΙΜΑΔΙ Big River 18 30088 Same Ranger no 17	8.70

	SI-30120	ΚΑΠΑΚΙ Big River/Mercury 65 30120	3.50
	SI-30224	No 61	3.50
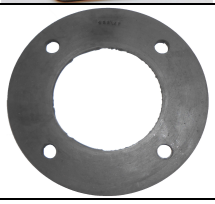	SI-20023		
	SI-20024	ΑΞΟΝΑΣ Big River 28 20024	10.00
	SI-20094	ΣΩΛΗΝΑΣ Big River 14 20094	18.00
	SI-30070	ΚΑΡΤΕΡ Big River 01 30070	180.00
	SI-30092	ΕΚΚΕΝΤΡΟ Big River/Polaris/Stormy 22 30092	6.50
	SI-30093	ΒΙΔΑ Big River/Mercury/Polaris/Stormy 23 30093	6.50
	SI-30094	ΠΑΞΙΜΑΔΙ Big River/Mercury/Polaris/Stormy 24 30094	3.00
	SI-30095	ΒΙΔΑ Big River 25 30095	6.20
	SI-30098		39.00
	SI-30099	ΓΡΑΝΑΖΙ Big River 30099 N 32	30.00
	SI-30125	ΑΚΡΟΦΥΣΙΟ Big River N 17 30125	3.50

e-mail info@anatolitis.com.gr Web:www.anatolitis.com.gr **Τηλ 2310557131,543529 Fax 2310530545**

River

Εικόνα/Picture	Κωδικός/Code	Περιγραφή/Description	Τιμή/Price
	PE-55-14-16D3	Ακροφύσιο River παλαιό 16mm 3d printed Φ49	7,00
	PE-55-14-18D3	Ακροφύσιο River παλαιό 18mm 3d printed Φ49	7,00
	PE-55-14-20D3	Ακροφύσιο River παλαιό 20mm 3d printed Φ49	7,00
	PE-55-14-22D3	Ακροφύσιο River παλαιό 22mm 3d printed Φ49	7,00
	PE-55-14-24D3	Ακροφύσιο River παλαιό 24mm 3d printed Φ49	7,00
	PE-55-14-26D3	Ακροφύσιο River παλαιό 26mm 3d printed Φ49	7,00
	PE-55-14-28D3	Ακροφύσιο River παλαιό 28mm 3d printed Φ49	7,00
	SI-10055	Σετ μοχλού αλλαγής φοράς No 42	21,00
	Si-10084	Προέκταση άξονα διασπαστήρα no 14	17.00
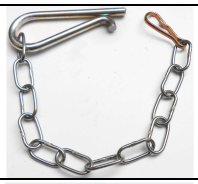	SI-10086	ΑΣΦΑΛΕΙΑ ΓΩΝΙΑΣ River 49 10086	3.50
	SI-10380	ΒΑΣΗ ΠΛΗΡΗΣ River 10380 N 05a	150.00
	SI-20031	ΑΞΟΝΑΣ ΚΕΦΑΛΗΣ ΣΩΜΑΤΟΣ River 32 20031	14,00
	SI-20032	ΚΑΛΥΜΑ ΑΞΟΝΑ River 33 20032	16,50
	SI-30168	ΣΩΜΑ River N 1 30168	200,00
	SI-30169	ΣΩΜΑ River N 2 30169	28,00

e-mail info@anatolitis.com.gr Web:www.anatolitis.com.gr **Τηλ 2310557131,543529 Fax 2310530545**

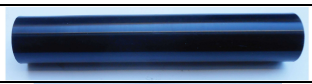	SI-30178	ΟΔΗΓΟΣ ΔΕΣΜΗΣ River N 8 30178	4,00
	SI-30186	ΦΤΕΡΩΤΗ River N 15 30186	19,00
	SI-10293	ΤΡΙΒΕΑΣ River 17 10293	21.00
	SI-10365	ΓΡΑΝΑΖΙ River 20 10365	15,00
	SI-30197 (SI-10411)	ΑΝΑΣΤΡΟΦΕΑΣ River 23 10411	11.50
	SI-10398	Κουζινέτο άξονα αλλαγής φοράς Νο 48	13.30
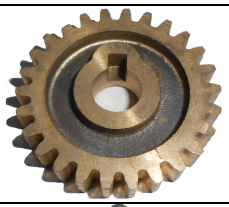	SI-30109	ΓΡΑΝΑΖΙ River 30109 N 21	8,50
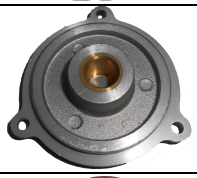	SI-30170		
	SI-30173		49,00
	SI-30176	ΦΛΑΝΤΖΑ 58x51x6,5 River N 6 30176	3,50
	SI-30180	ΤΡΙΒΕΑΣ River N 10 30180	3,00

	SI-30181	ΤΡΙΒΕΑΣ River N 10a 30181	4,50
	SI-30182	ΤΡΙΒΕΑΣ River N 11 30182	1,40
	SI-30184	ΑΝΑΣΤΡΟΦΕΑΣ - ΣΤΟΠ River N 13 30184	4,80
	SI-30188		
	SI-30191	ΓΡΑΝΑΖΙ River N 19 30191	10.00
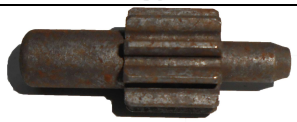	SI-30192	ΓΡΑΝΑΖΙ River N 20 30192	5,70
	SI-30195	ΑΞΟΝΑΣ River N 22 30195	12,00
	SI-30196	ΣΦΗΝΑ 3,5x11,8 River N 22a 30196	0,35
	SI-30204	Πλαστικό καπάκι φτερωτής No 27	8.40
	SI-30205	ΓΡΑΝΑΖΙ River 28 30205	5,00
	SI-30206	ΓΡΑΝΑΖΙ River 29 30206	3.50
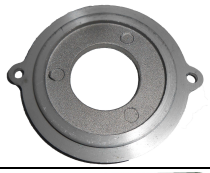	SI-30207	ΚΑΠΑΚΙ River 30 30207	4,80
	SI-30209	ΚΑΠΑΚΙ River 35 30209	1.80
	PE-60-17 (SI-30211)	Παξιμάδι ακροφυσίου synkro no 17 River no 37	2.80
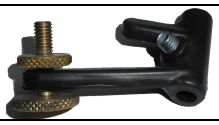	SI-30215		

	SI-30217	ΒΙΔΑ River 43 30217	4,50
	SI-30218	ΠΑΞΙΜΑΔΙ River 44 30218	3.40
	SI-30222	ΤΡΙΒΕΑΣ River 30222 N 48	8,00
	SI-30227	ΕΚΚΕΝΤΡΟ River 50 30227	2.00
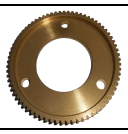	SI-30233	ΓΡΑΣΑΔΟΡΟΣ River 58 30233	0,20
	SI-30628	Ατέρμωνας στερωτής No 16	17..30

Λάστιχα κλαπέ

	PE-0061	Λάστιχο κλαπέ 3’	**1,90**
	PE-0062	Λάστιχο κλαπέ 4’	**2,00**

Ambo

	SI-30357D3	Ακροφύσιο ambo 14mm	2.50

Mellini

	Code	Description	Price
		Impeller Sprint 44	40.00
	PE-75-SPRINT65	Impeller Sprint 65	45.00
	PE-75-14-20D3 PE-75-14-22D3	Nozzle Mellini sprint 65 20mm Nozzle Mellini sprint 65 22mm	20.00 20.00
	PE-65-16D3	Mellini sprint 44 16mm	16.00
	PE-65-18D3	Mellini sprint 44 18mm	16.00
	PE-65-20D3	Mellini sprint 44 20mm	16.00